ТЕХНИЧЕСКИЕ ДАННЫЕ

Резервуар PSWF 1000 N+

Главные особенности	
Применение	Аккумулирование и последующее распределение тепловой энергии от твердотопливных котлов, тепловых насосов или других источников тепла; резервуар оснащен теплообменником для солнечной тепловой системы и фланцевым отверстием, позволяющим установить трубчатый теплообменник ГВС или подключить солнечную тепловую систему.
Рабочая жидкость	вода, смесь воды и гликоля (макс. 1:1), смесь воды и глицерина (макс. 2:1), термальное топливо
Код бака	15232
Код изоляции	19325

Данные об энергоэффективности (в соответствии с Правилами ЕС № 812/2013)	
	действителен для бака с изоляцией
Класс энергоэффективности	не указан
Потери тепла	140 Вт
Объём резервуара	912 л

Технические данные	
Общий объём	930 л
Объём жидкости в резервуаре	912 л
Объём теплообменника	18,0 л
Площадь теплообменника	3,2 м²
Макс. температура в баке	95 °C
Min. working temperature in thermal store	7 °C
Макс. температура в теплообменнике	110 °C
Макс. давление в баке	4 бар
Макс. давление в теплообменнике	10 бар
Диаметр бака	800 мм
Диаметр бака с изоляцией	1000 мм
Общая высота бака	2080 мм
Высота опрокидывания без изоляции	2120 мм
Толщина изоляционного материала бака	100 мм
Толщина изоляционного материала дна бака	50 мм
Толщина изоляционного материала верхней части бака	100 мм
Вес пустого бака с изоляцией	159 кг

Материалы	
Материал бака	S235JR
Материал изоляции бака	флис
Наружная поверхность изоляции	твёрдый полистирол
Изоляция дна и верхней части	флис
Солнечный теплообменник	S235JR+N

Теплопроводность изоляции λ ≤0.037 Вт/мК, тепловое сопротивление (краткосрочное/долгосрочное) 150/100 °C, класс огнестойкости E.

R E G U L U S spol. s r. o. Чешская Респ.
До Коуту 1897/3, 143 00 Прага 4
Тел.: +420 241 765 191
Факс: +420 241 763 976
Эл. почта: sales@regulus.eu
Вэб-сайт: www.regulus.eu

ТЕХНИЧЕСКИЕ ДАННЫЕ

Резервуар PSWF 1000 N+

Аксессуары	
Эл. нагрев. элемент	ETT-A, C, D2, M, R, U, F2, P, S
Макс. длина нагревательного элемента	755 мм
Фланец заглушка	код 6230
Фланец заглушка для теплообменника	код 6231 / 6232
Трубчатый теплообменник	max. area - 4,5 m²

Размеры

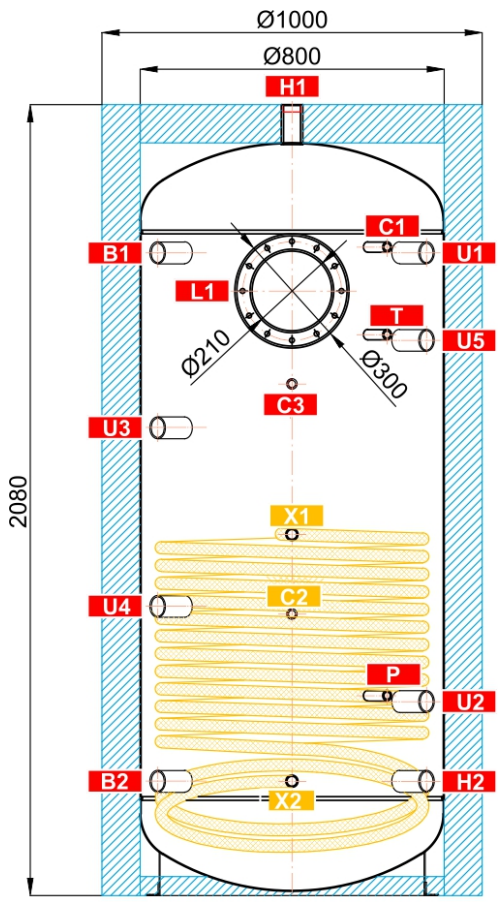

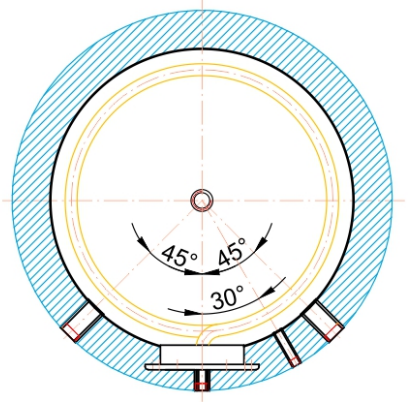

ОБОЗНАЧЕНИЕ РАЗЪЁМОВ

поз.	описание	соединение	высота [мм]
Источники тепла			
B1	Подача от источника тепла	G 6/4" F	1690
B2	Возврат. труба к источнику тепла	G 6/4" F	300
Система отопления			
H1	Подача к радиатору	G 6/4" F	2080
H2	Возвратная труба от радиатора	G 6/4" F	300
Контроль и безопасность			
C1	Температурный датчик	G 1/2" F	1705
C2	Температурный датчик	G 1/2" F	740
C3	Температурный датчик	G 1/2" F	1345
T	Термометр	G 1/2" F	1475
P	Предохранительный клапан	G 1/2" F	525
Универсальный вход/выход			
U1	Универсальный вход/выход	G 6/4" F	1690
U2	Универсальный вход/выход	G 6/4" F	510
U3	Универсальный вход/выход	G 6/4" F	1230
U4	Универсальный вход/выход	G 6/4" F	760
U5	Универсальный вход/выход	G 6/4" F	1460
Солнечная тепловая система			
X1	Вводная труба от сол. коллекторов	G 1" F	950
X2	Возвратная труба к сол. коллекторам	G 1" F	300
Фланец			
L1	Верхний фланец	12 x M12	1590

ТЕХНИЧЕСКИЕ ДАННЫЕ

Резервуар PSWF 1000 N+
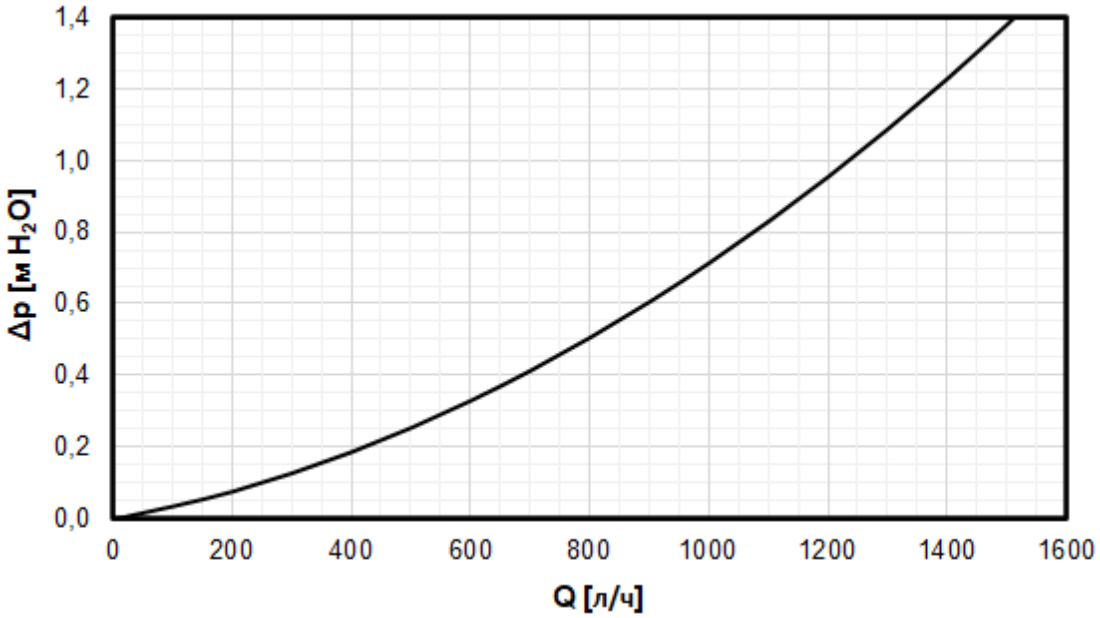
График падения давления в теплообменнике