ТЕХНИЧЕСКИЕ ДАННЫЕ

Резервуар PS2F 800 N+

Главные особенности	
Применение	Аккумулирование и последующее распределение тепловой энергии от твердотопливных котлов, тепловых насосов или других источников тепла; резервуар оснащен 2 фланцевыми отверстиями, которые могут позволить установку трубчатого теплообменника ГВС или подключение солнечной тепловой системы.
Рабочая жидкость	вода, смесь воды и гликоля (макс. 1:1), смесь воды и глицерина (макс. 2:1), термальное топливо
Код бака	15218
Код изоляции	19348

Данные об энергоэффективности (в соответствии с Правилами ЕС № 812/2013)	
	действителен для бака с изоляцией
Класс энергоэффективности	не указан
Потери тепла	134 Вт
Объём резервуара	809 л

Технические данные	
Общий объём	809 л
Макс. температура в баке	95 °C
Min. working temperature in thermal store	7 °C
Макс. давление в баке	4 бар
Диаметр бака	800 мм
Диаметр бака с изоляцией	1000 мм
Общая высота бака	1845 мм
Высота опрокидывания без изоляции	1895 мм
Толщина изоляционного материала бака	100 мм
Толщина изоляционного материала дна бака	50 мм
Толщина изоляционного материала верхней части бака	100 мм
Вес пустого бака с изоляцией	104 кг

Материалы	
Материал бака	S235JR
Материал изоляции бака	флис
Наружная поверхность изоляции	твёрдый полистирол
Изоляция дна и верхней части	флис

Теплопроводность изоляции λ ≤0.037 Вт/мК, тепловое сопротивление (краткосрочное/долгосрочное) 150/100 °C, класс огнестойкости E.

Аксессуары	
Эл. нагрев. элемент	ETT-A, C, D2, M, R, U, F2, P, S
Макс. длина нагревательного элемента	815 мм
Фланец заглушка	код 6230
Фланец заглушка для теплообменника	код 6231 / 6232
Трубчатый теплообменник	макс. площадь -4,5 m²

R E G U L U S spol. s r. o. Чешская Республика
До Коуту 1897/3, 143 00 Прага 4
Тел.: +420 241 765 191
Факс: +420 241 763 976
Эл. почта: sales@regulus.eu
Вэб-сайт: www.regulus.eu

ТЕХНИЧЕСКИЕ ДАННЫЕ

Резервуар PS2F 800 N+

Размеры

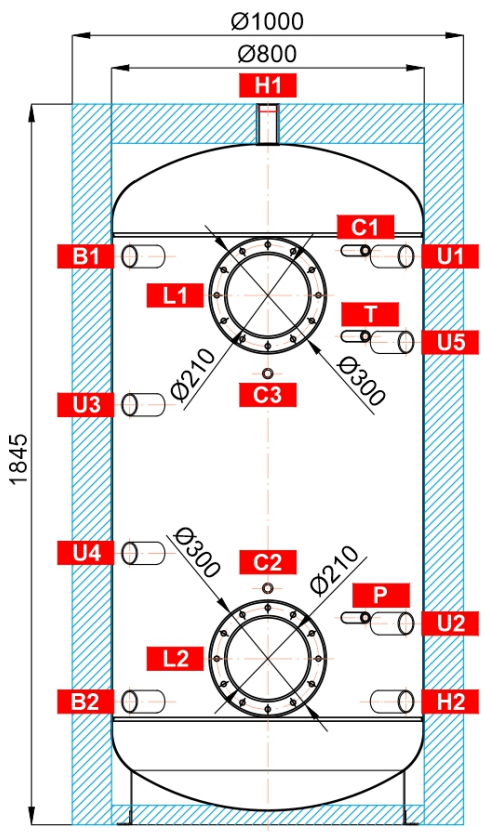

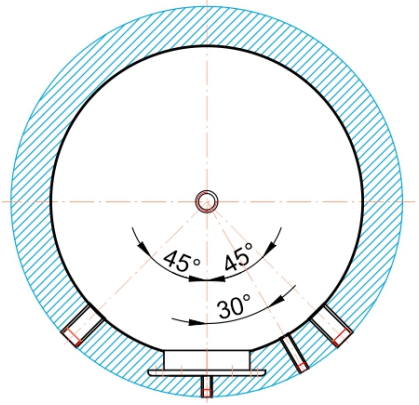

ОБОЗНАЧЕНИЕ РАЗЪЁМОВ

поз.	описание	соединение	высота [мм]
Источники тепла			
B1	Подача от источника тепла	G 6/4" F	1455
B2	Возврат. труба к источнику тепла	G 6/4" F	315
Система отопления			
H1	Подача к радиатору	G 6/4" F	1845
H2	Возвратная труба от радиатора	G 6/4" F	315
Контроль и безопасность			
C1	Температурный датчик	G 1/2" F	1470
C2	Температурный датчик	G 1/2" F	605
C3	Температурный датчик	G 1/2" F	1155
T	Термометр	G 1/2" F	1250
P	Предохранительный клапан	G 1/2" F	530
Универсальный вход/выход			
U1	Универсальный вход/выход	G 6/4" F	1455
U2	Универсальный вход/выход	G 6/4" F	515
U3	Универсальный вход/выход	G 6/4" F	1075
U4	Универсальный вход/выход	G 6/4" F	695
U5	Универсальный вход/выход	G 6/4" F	1235
Фланец			
L1	Верхний фланец	12 x M12	1355
L2	Нижний фланец	12 x M12	425

R E G U L U S spol. s r. o. Чешская Республика
До Коуту 1897/3, 143 00 Прага 4
Тел.: +420 241 765 191
Факс: +420 241 763 976
Эл. почта: sales@regulus.eu
Вэб-сайт: www.regulus.eu