ТЕХНИЧЕСКАЯ СПЕЦИФИКАЦИЯ

Клапан термостатического смешивания TVmix для горячей воды

Главные особенности	
Описание	Обеспечивает такое смешивание холодной и горячей воды из нагревателя, при котором выходящая вода имеет заданную температуру. Если подача холодной воды прерывается, клапан закрывает подачу горячей воды, чтобы избежать ожога в точке выхода.
Рабочая жидкость	Горячая вода.
Установка	В соответствии со схемой соединений; необходимо соблюдать направление потока, обозначенное стрелками на корпусе.

Техническая характеристика	
Макс. рабочее давление	10 бар
Диапазон рабочей темп.	5 °C до 95 °C
Регулируемый диапазон темп.	35 °C до 65 °C ± 3 °C

Материалы	
Корпус клапана	латунь CW625N (устойчивая к обесцинкованию)
Крышка клапана	пластик

Размеры

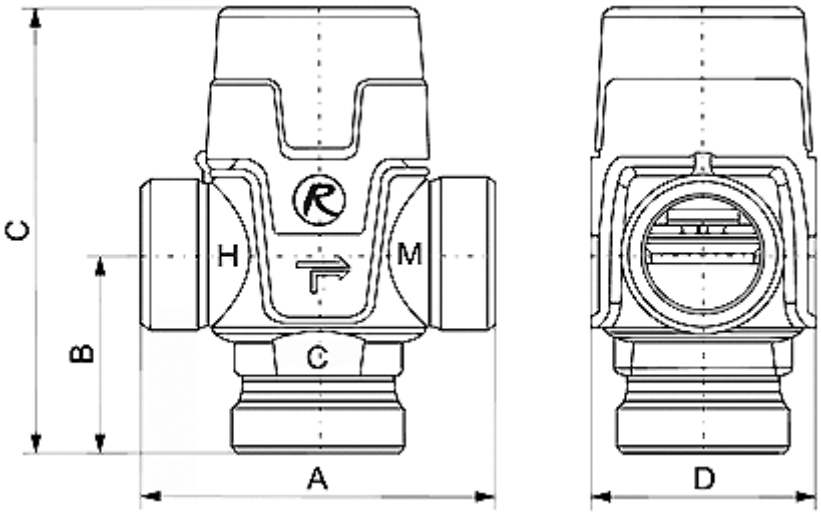

H – вход горячей воды
C – вход холодной воды
M – выход смешанной воды

Модель	TVmix 1/2M	TVmix 3/4M	TVmix 1M	TVmix 3/4F	TVmix 15Cu
Код	14508	14509	14510	14512	14513
A [mm]	70	70	70	70	86,5
B [mm]	42,5	43,5	43,5	43,5	51
C [mm]	99	99	99	99	106
D [mm]	45	45	45	45	45
Подключение	G1/2" внешний	G3/4" внешний	G1" внешний	G3/4" внутри	мед. труба 15 мм
Kvs [м³/ч]	1,3	1,6	1,8	1,8	1,3
Вес [кг]	0,4	0,5	0,5	0,5	0,5

REGULUS spol. s r. o. Чешская Республика
До Коуту 1897/3, 143 00 Прага 4
Тел.: +420 241 764 191
Факс: +420 241 763 976
Эл. почта: sales@regulus.eu
Вэб-сайт: www.regulus.eu

ТЕХНИЧЕСКАЯ СПЕЦИФИКАЦИЯ

Клапан термостатического смешивания TVmix для горячей воды

График падения давления

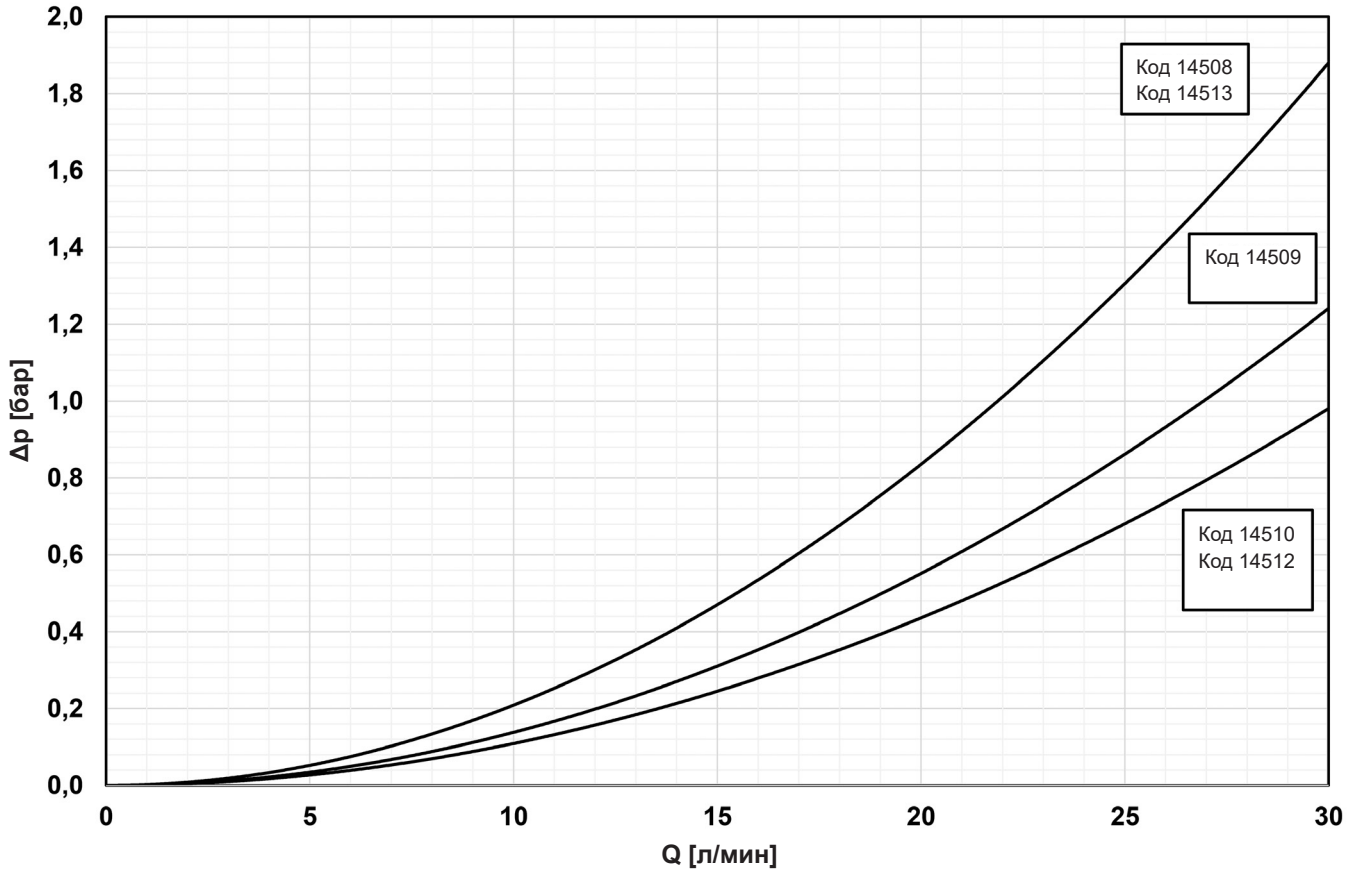

R E G U L U S spol. s r. o. Чешская Республика
До Коуту 1897/3, 143 00 Прага 4
Тел.: +420 241 764 191
Факс: +420 241 763 976
Эл. почта: sales@regulus.eu
Вэб-сайт: www.regulus.eu