ТЕХНИЧЕСКАЯ СПЕЦИФИКАЦИЯ

Вентиляционные установки с рекуперацией тепла HR 100W и HR 30W

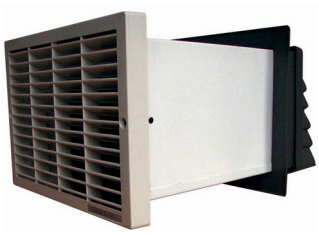

Основные особенности	
Применение	Для вентиляции жилых помещений, кухни и т. д.
Установка	Оба устройства предназначены для установки в стенах, подходящая толщина стенки от 220 до 280 мм (до 500 мм с удлинением, см. комплектующие).
Коды	**6955** – HR 100W **6954** – HR 30W

Технические данные	HR 100W	HR 30W
Низкая скорость – вход	38 м³/ч	30 м³/ч
Низкая скорость – леви	43 м³/ч	35 м³/ч
Повышенная скорость – вход	69 м³/ч	40 м³/ч
Повышенная скорость – леви	77 м³/ч	50 м³/ч
Эффективность рекуперации тепла	70 % макс.	70 % макс.
Уровень звукового давления для низкой скорости[1)]	20 дБ(А)	–
Уровень звукового давления для высокой скорости[1)]	35 дБ(А)	28 дБ(А)
Температура окружающей среды	до 40 °C	
Высота x ширина x длина	195 x 270 x 370 мм (см. размеры)	
Вес	4,85 кг	

1) На расстоянии 3 м.

Электрические данные	HR 100W	HR 30W
Источник питания	230 В, 50 Гц	230 В, 50 Гц
Предохранитель блока питания	3 A (внешний)	3 A (внешний)
Потребление энергии при низкой скорости	12 Вт	10 Вт
Потребление энергии на повышенной скорости	31 Вт	23 Вт

Аксессуары	
Удлинитель EXT 100	6956 (подходит как для HR 100W, так и для HR 30W)

Размеры

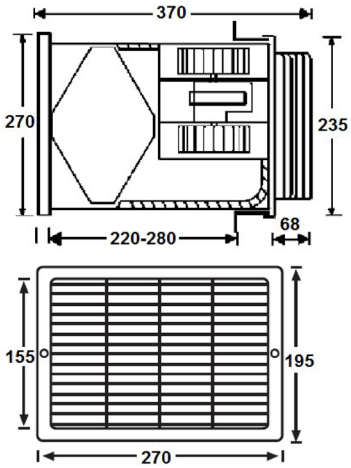

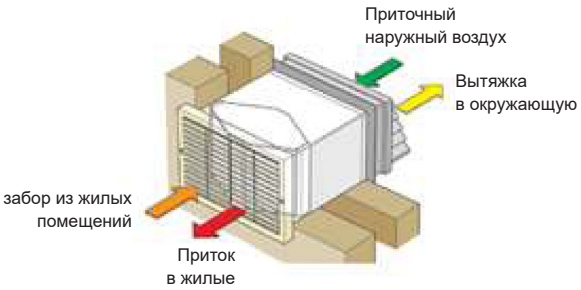

Подключение

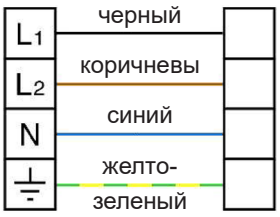

Подключение низкоскоростного режима

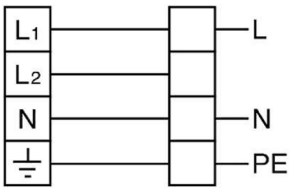

Подключение высокоскоростного режима

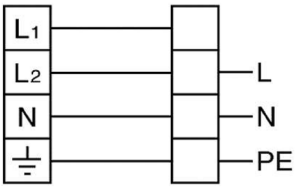

L … Линия питания (фаза)

N … нейтральный

⏚ … заземление

REGULUS spol. s r. o. Чешская Республика
До Коуту 1897/3, 143 00 Прага 4
Тел.: +420 241 765 191
Факс: +420 241 763 976
Эл.почта: sales@regulus.eu
Вэб-сайт: www.regulus.eu