Miarkownik ciągu typ RT4, RT4 P, RT4 L, RT4 S

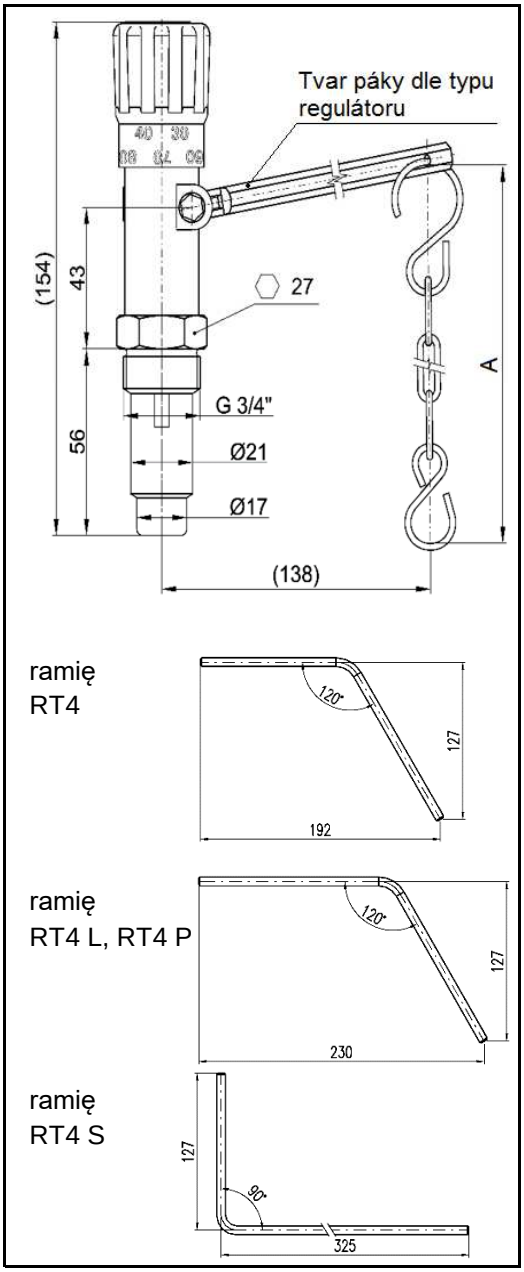

Zastosowanie	Do kotłów i kominków na paliwa stałe
Opis	regulacja temperatury cieczy instalacji grzewczej ze źródła ciepła na paliwo stałe do wartości ustawianej na pokrętle
Ciecz robocza	woda, mieszanina wody i glikolu (max. 1:1), olej grzewczy
Pozycja montażu	pionowa lub pozioma

Funkcje

Działa automatycznie, w zależności od temperatury cieczy roboczej. Ruch głowicy termostatycznej spowodowany przez wzrost temperatury cieczy w kotle, za pomocą mechanizmu dźwigniowego i łańcuszka przesyłany jest do przepustnicy wlotu powietrza spalania dla źródeł ciepła na paliwa stałe. Kiedy klapka dopływu powietrza zostaje zamknięta, moc kotła zostaje zmniejszona. Przy spadku temperatury klapka zostaje otwarta co zwiększa moc kotła.

Dane techniczne

Gwint podłączeniowy	G 3/4” zewnętrzny
Norma ciśnieniowa	PN 6
Max. ciśnienie cieczy w inst.	0,6 MPa
Max. temp. cieczy grzewczej w inst.	120 ℃
Zakres regulacji temperatury cieczy	30-90 ℃
Max. temperatura otoczenia	60 ℃
Obciążenie łańcuszka	100-1000 g

Materiały

Czujnik	mosiądz niklowany
Korpus	chromowany stop cynku
Pokrętło	bakelit (tworzywo sztuczne)
Ramię	stal ocynkowana
Łańcuch	stal ocynkowana

Rodzaje	Wymiar A [mm]	Waga	Kod katalogowy
RT4	1 250	410	**13 878**
RT4 P	1 400	430	**14 346**
RT4 L	1 250	420	**14 743**
RT4 S	1 250	470	**14 716**

Zmiany w stosunku do RT3

- Gniazdo klucza nr.27 jest częścią obudowy czujnika.
- Korpus oraz obudowa czujnika połączona za pomocą gwintu klejonego.
- Maksymalne obciążenie łańcuszka wynosi 1000g.

Regulus spol. s r.o.
Do KoutŢ 1897/3, 143 00 Praha 4

Tel.: +420 241 764 506
Fax: +420 241 763 976

E-mail: obchod@regulus.cz
Web: www.regulus.cz