Wyłącznik przepływowy FP204, FP214, FP224, FP234

Wyłącznik przepływowy FP204

Wyłącznik przepływowy FP214

Wyłącznik przepływowy FP224

Wyłącznik przepływowy FP234

Zastosowanie	systemy grzewcze
Cel	przełączanie mikro przełącznika po przekroczeniu zadanego przepływu
Ciecz robocza	woda, woda z glikolem do stężenia 1:1
Pozycja montażowa	pionowy lub poziomy z mikro przełącznikiem u góry

Opis funkcji

Płyn przepływający wokół dźwigni wewnątrz korpusu przełącznika spowoduje jego ugięcie. Dźwignia jest podłączona do mikro przełącznika, który przełącza się z ustalonym natężeniem przepływu. Kiedy przepływ spada, mikro przełącznik z powrotem otwiera styki.

Kod towaru	bez mikro prz.	z mikro prz.	mikro prz. z zł. kontakt.
FP204	**-**	**381**	**13552**
FP214	**-**	**382**	**13553**
FP224	**6073**	**383**	**4247**
FP234	**14812**	**14811**	**14810**

Dane techniczne	
Max. ciśnienie robocze	3 bar
Max. temp. cieczy roboczej	110 °C
Przepływ zwarcia mikro przeł.	400 l/h ± 50 l/h
Przepływ rozwarcia mikro przeł.	350 l/h ± 50 l/h
Temperatura otoczenia	-20 do 65 °C
Wymiary podłączenia	patrz schematy wymiarowe

Dane elektryczne	bez mikro prz.	z mikro prz.	mikro prz. z zł. kontakt.
Max. napięcie	-	240 V AC	4 - 30 V
Prąd przełączania	-	0,05 - 5 A	1 - 100 mA
Stopień zabezpieczenia elektr.	-	IP 40	IP 40

Materiały	
Korpus, elementy wew., obudo.	mosaz
Stożek, obudowa i dźwignia	NORYL GFN3
Mikro przełącznik	PC
Uszczelka	EPDM

Wykres strat ciśnienia

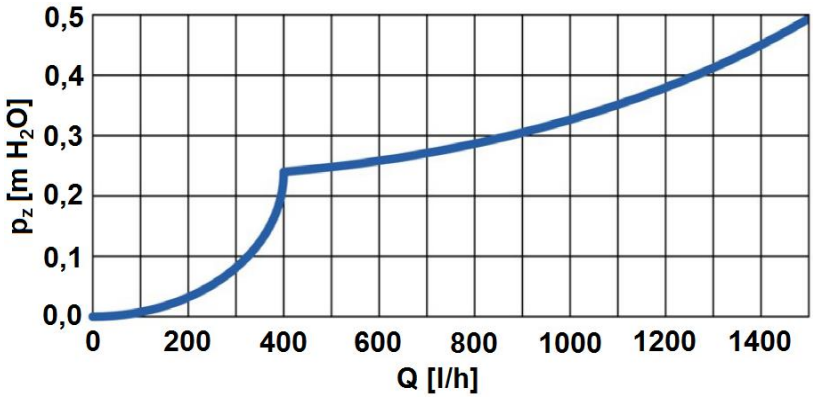

Regulus spol. s r.o.
Do KoutŢ 1897/3, 143 00 Praha 4

Tel.: +420 241 764 506
Fax: +420 241 763 976

E-mail: obchod@regulus.cz
Web: www.regulus.cz

Wyłącznik przepływowy FP204, FP214, FP224, FP234

Schematy wymiarowe oraz waga

FP204

waga: 255 g

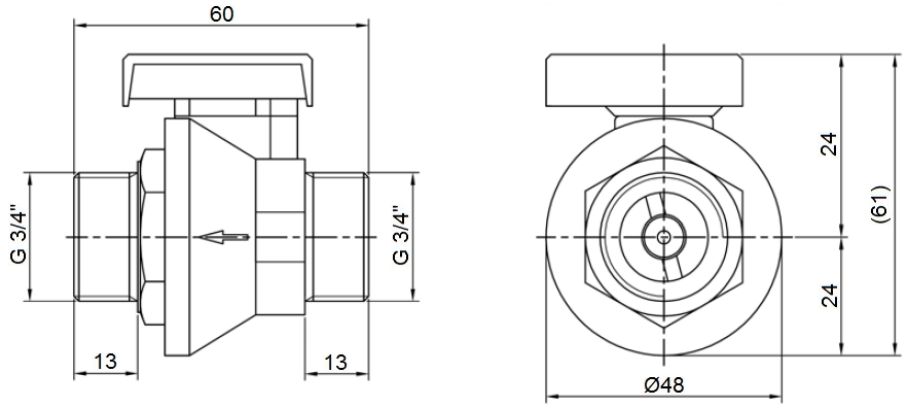

FP214

waga: 290 g

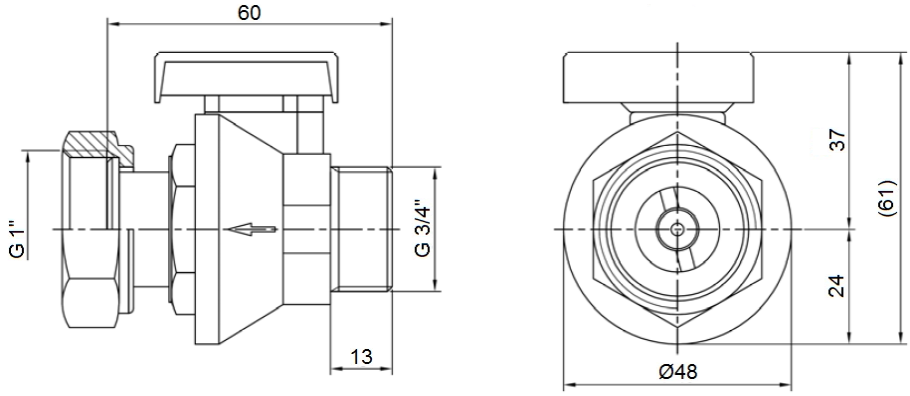

FP224

waga: 295 g

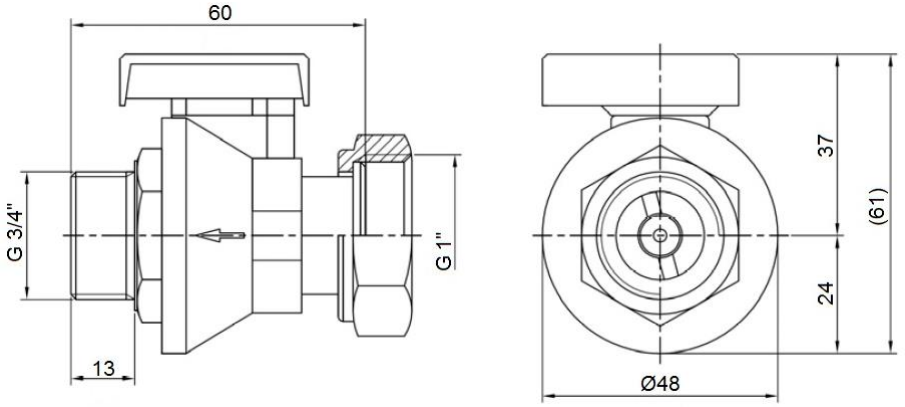

FP234
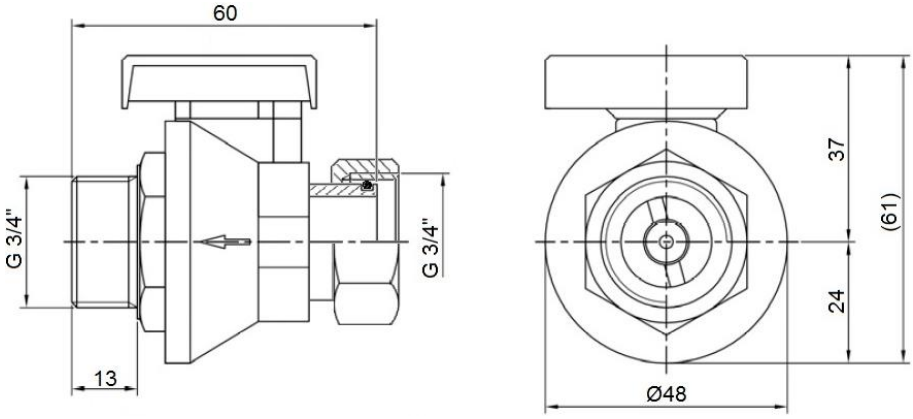
waga: 285 g