# Karta techniczna

## Zawór kulowy z filtrem i magnesem

| Podstawowe informacje | |
|---|---|
| Zastosowanie | służy do całkowitego zamknięcia / otwarcia przepływu i filtrowania zanieczyszczeń w obiegu |
| Opis | zawór kulowy ze zintegrowanym filtrem i magnesem |
| Kontrola | ręczne otwieranie / zamykanie za pomocą rączki |
| Płyn roboczy | woda, płyn przeciw zamarzaniu do systemów solarnych i grzewczych oraz pomp ciepła |
| Konserwacja | podczas czyszczenia filtra siatkowego całkowicie zamknij zawór kulowy, ręcznie odkręć nasadkę magnesu i wyjmij filtr siatkowy |
| Montaż | poziomo lub pionowo, zawsze obserwuj kierunek przepływu wskazywany przez strzałkę na korpusie zaworu, dla prawidłowego działania zawór musi być całkowicie otwarty podczas pracy oraz całkowicie zamknięty podczas konserwacji i czyszczenia ekranu filtra |

| Nazwa | Kod | Wymiar podłączenia |
|---|---|---|
| Zawór kulowy 3/4 "F z filtrem i magnesem | **17404** | G 3/4" F |
| Zawór kulowy 1 "F z filtrem i magnesem | **17405** | G 1" F |
| Zawór kulowy 5/4" F z filtrem i magnesem | **17406** | G 5/4" F |
| Zawór kulowy 6/4 "F z filtrem i magnesem | **17407** | G 6/4" F |
| Zawór kulowy 2 "F z filtrem i magnesem | **17408** | G 2" F |

**Skład zaworu kulowego z filtrem i magnesem**

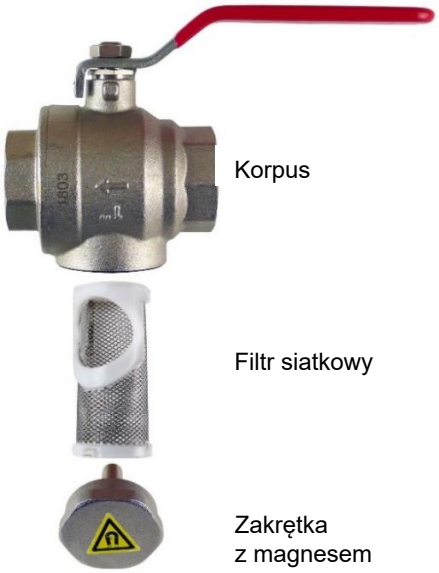


| Specyfikacje techniczne | |
|---|---|
| Maksymalne ciśnienie robocze | 16 bar |
| Maksymalna temperatura pracy | -20 °C až 100 °C |
| Indukcja magnesu | 1,2 T (12 000 Gs) |
| Rozmiar oczek filtra | 0,6 mm |

| Materiały | |
|---|---|
| Korpus zaworu | mosaz, niklovaná |
| Zakrętka | mosaz, niklovaná |
| Magnes | neodym NdFeB |
| Sitko filtra | nerezová ocel |
| O-ring zakrętki) | EPDM |
| Uszczelka zakrętki | EPDM |
| Kule zaworu | mosiądz, chromowany |
| Uszczelka kul zaworu | PTFE |
| Wrzeciono | mosiądz |
| Uszczelka wrzeciona | PTFE |
| Nakrętki zaworu | mosaz |
| Rękojeść | plastik / stal |

Regulus spol. s r.o.
Do KoutŢ 1897/3, 143 00 Praha 4
Tel.: +420 241 764 506
Fax: +420 241 763 976
E-mail: obchod@regulus.cz
Web: www.regulus.cz

# Karta techniczna

## Zawór kulowy z filtrem i magnesem

### Wymiary

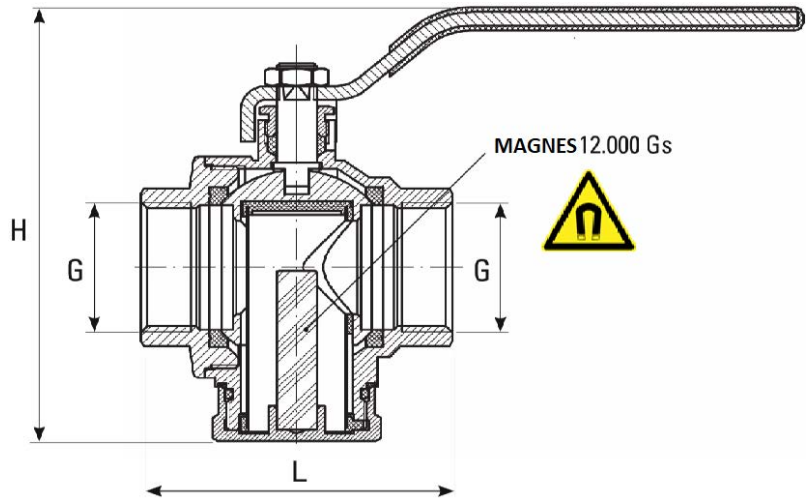


| Kod | Wymiary | | | DN [mm] | Kv [$m^3$/h] | Waga [kg] |
|---|---|---|---|---|---|---|
| | G | L [mm] | H [mm] | | | |
| **17404** | 3/4" F | 65 | 100 | 20 | 7,0 | 0,6 |
| **17405** | 1" F | 78 | 112 | 25 | 12,7 | 0,8 |
| **17406** | 5/4" F | 87 | 129 | 32 | 21,1 | 1,3 |
| **17407** | 6/4" F | 108 | 144 | 40 | 35,9 | 2,0 |
| **17408** | 2" F | 127 | 188 | 50 | 53,4 | 3,9 |