Насосные станции
Смесительные и зональные **клапаны**

и другие компоненты для отопительных систем

Энергосберегающие решения

www.regulus.eu

Regulus

Содержание

3 - 24

Насосные станции RegulusTOP для отопительных контуров, манифолды, циркуляционные насосы

25 - 31

Смесительные клапаны,
3-х и 4-х ходовые модели

33 - 39

Двухходовые зональные клапаны,
шаровые, возвратные пружины и затворные модели

41 - 51

Трехходовые зональные клапаны,
шаровые, возвратные пружины и затворные модели

НАСОСНЫЕ СТАНЦИИ RegulusTOP ДЛЯ ОТОПИТЕЛЬНЫХ КОНТУРОВ

CS KK насос + комплект фитингов

Комплекты состоят из насоса Wilo Yonos PARA RS, силового кабеля с клеммой MOLEX и двух трубных муфт с шаровыми кранами. Кроме того, модель CS KK VYP W оснащена штекером силового кабеля со светодиодным индикатором работы и переключателем.

ПРИМЕНЕНИЕ:
Системы отопления и охлаждения

Техническая характеристика

МАКС. НАПОР	6,2 м
ПОТРЕБЛЯЕМАЯ МОЩНОСТЬ (мин./макс.)	3/45 Вт
МАКС. ДАВЛЕНИЕ	6 бар
МАКС. ТЕМПЕРАТУРА	100 °C
ПОДКЛЮЧЕНИЯ	1" F
РАЗМЕРЫ	275 x 130 x 130 мм

Компоненты

- Высокоэффективный насос Wilo Yonos Para RS25/6
- Кабель питания с клеммой MOLEX
- 2 трубные муфты с шаровыми кранами

Модели

CS KK W Kit
Код: 15477

НАСОСНЫЕ СТАНЦИИ RegulusTOP ДЛЯ ОТОПИТЕЛЬНЫХ КОНТУРОВ

CSE OTS G Однолинейная насосная станция, с изоляцией

Изолированная однолинейная насосная станция с высокоэффективным циркуляционным насосом, шаровыми кранами и термометром.

Техническая характеристика

ПОДКЛЮЧЕНИЯ	1" F
ТЕМПЕРАТУРА РАБОЧЕЙ ЖИДКОСТИ	5 - 95 °C
РАЗМЕРЫ	325x140x150 мм

Компоненты

- Высокоэффективный циркуляционный насос Grundfos UPM3 FLEX AS 25-70
- Соединительный кабель насоса с разъемом
- Чистая изоляция для снижения потерь тепла
- 2 шаровых крана
- Обратный клапан (коды 15042, 17922)
- Магнитный фильтр с шаровым краном (код: 17922)
- Термометр

Модели

	CSE OTS G	CSE OTS ZV G	CSE OTS MFB+ZV G
Насос	UPM3 FLEX AS 25-70	UPM3 FLEX AS 25-70	UPM3 FLEX AS 25-75
Управление скоростью насоса	ручной или PWM	ручной или PWM	ручной или PWM
Макс. напор	7 м	7 м	7,5 м
Код	**15325**	**15042**	**17922**

НАСОСНЫЕ СТАНЦИИ RegulusTOP ДЛЯ ОТОПИТЕЛЬНЫХ КОНТУРОВ

CSE OTS W Однолинейная насосная станция, с изоляцией

Изолированная однолинейная насосная станция с высокоэффективным циркуляционным насосом, шаровыми кранами и термометром.

Техническая характеристика

ПОДКЛЮЧЕНИЯ	1" F
ТЕМПЕРАТУРА РАБОЧЕЙ ЖИДКОСТИ	5 - 95 °C
РАЗМЕРЫ	325 x 140 x 150 мм

Компоненты

- высокоэффективный циркуляционный насос Wilo
- Соединительный кабель насоса с разъемом
- Чистая изоляция для снижения потерь тепла
- 2 шаровых крана
- Обратный клапан (коды 15042, 17922)
- Магнитный фильтр с шаровым краном (код: 17922)
- Термометр

Модели

	CSE OTS W	CSE OTS ZV W-SC	CSE OTS MFB+ZV W	CSE OTS ZV W-PWM
Насос	YP RS25/7,5	PARA 25/8 SC	PARA 25/8 SC	PARA 25/8 iPWM1
Управление скоростью насоса	ручной	ручной	ручной	PWM + инф. о потоке
Макс. напор	7,6 м	8,4 м	8,4 м	8,4 м
Код	**15782**	**17979**	**17818**	**18127**

НАСОСНЫЕ СТАНЦИИ RegulusTOP ДЛЯ ОТОПИТЕЛЬНЫХ КОНТУРОВ

Насосная станция CSE MIX G с электрическим смесительным приводом

Насосная станция, предназначенная для управления температурой смешанного контура или обратной линии к твердотопливному котлу через внешний контроллер. Исполнение, предусмотренное для правостороннего соединения, возможно переоборудование в левостороннее соединение.

Техническая характеристика

ТЕМПЕРАТУРА РАБОЧЕЙ ЖИДКОСТИ	5 - 95 °C
ПРИВОД СМЕСИТЕЛЬНОГО КЛАПАНА	3-х полюсное управление 120 с, 5 Нм
ИСТОЧНИК ПИТАНИЯ	230 В, 50 Гц

Компоненты

- Циркуляционный насос Grundfos с силовым кабелем с разъемом
- Смешивающий клапан
- Клапан смесительного привод с кабелем
- Чистая изоляция для снижения потерь тепла

Размеры

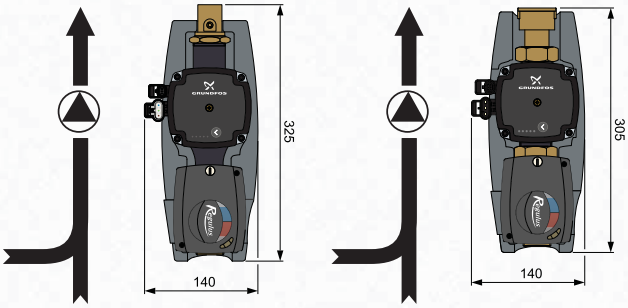

Модели

	CSE MIX G 1M	CSE MIX G 5/4M	CSE MIX G 1F	CSE MIX G 5/4F
Подключение	1“ (2x M, 1x F)*	5/4“ (2x M, 1x F) *	1“ (3x F)	5/4“ (3x F)
Насос Grundfos UPM3	FLEX AS 25-70	FLEX AS 25-75	FLEX AS 25-70	FLEX AS 25-75
Управление скоростью насоса	ручной или PWM	ручной или PWM	ручной или PWM	ручной или PWM
Макс. напор	7 м	7,5 м	7 м	7,5 м
K_{vs} смесительного клапана	6,3 м³/ч	12 м³/ч	10 м³/ч	16 м³/ч
Код	**15208**	**16847**	**16401**	**16402**

** Внутренняя резьба расположена на выходном конце насоса.*

Аксессуары

	Название	Применение	Код
	CSE/HV комплект	2 резьбовых фитинга, 1 тройник, 1 шаровой кран для простого подключения к коллекторам отопительного контура компании Regulus.	**16922**
	Тройник, 1“ M/Fu/M, 90 мм	для подключения обратной линии к смесительному клапану	**16660**
	Тройник, 1“ M/Fu/M, 125 мм	для простого подключения к коллекторам отопительного контура Regulus	**16659**
	1“ Fu/F фитинги	накидная гайка x F резьба	**15694**

НАСОСНЫЕ СТАНЦИИ RegulusTOP ДЛЯ ОТОПИТЕЛЬНЫХ КОНТУРОВ

Насосная станция CSE MIX W с электрическим смесительным приводом

Насосная станция, предназначенная для управления температурой смесительного контура или обратной линии к твердотопливному котлу через внешний контроллер. Вариант, предназначенный для правостороннего патрубка, возможно переоборудование в левостороннее патрубковое исполнение.

Техническая характеристика

ТЕМПЕРАТУРА РАБОЧЕЙ ЖИДКОСТИ	5 - 95 °C
ПРИВОД СМЕСИТЕЛЬНОГО КЛАПАНА	3-х полюсное управление 120 с, 5 Нм
ИСТОЧНИК ПИТАНИЯ	230 В, 50 Гц

Компоненты

- Циркуляционный насос Wilo с силовым кабелем со штекером
- Смешивающий клапан
- Клапан смесительного привод с кабелем
- Чистая изоляция для снижения потерь тепла

Размеры

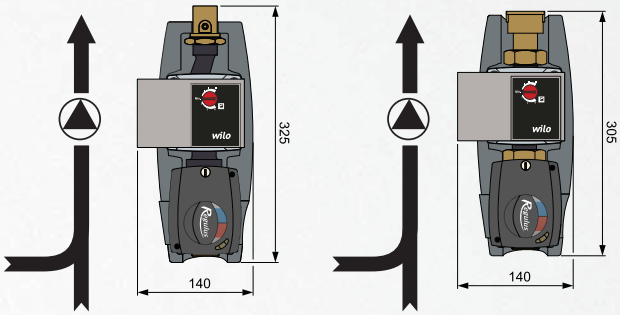

Модели

	CSE MIX W -SC 1M	CSE MIX W 5/4M	CSE MIX W 1F	CSE MIX W-PWM 1F	CSE MIX W 5/4F	CSE MIX W-PWM 5/4F
Подключение	1" (2x M, 1x F)*	5/4" (2x M, 1x F) *	1" (3x F)	1" (3x F)	5/4" (3x F)	1" (3x F)
Насос Wilo	PARA 25/8 SC	YP RS25/7,5	YP RS25/7,5	PARA 25/8 iPWM1	YP RS25/7,5	PARA 25/8 iPWM1
Управление скоростью насоса	ручной	ручной	ручной	PWM + инф. о потоке	ручной	PWM + инф. о потоке
Макс. напор	8,4 м	7,6 м	7,6 м	8,4 м	7,6 м	8,4 м
K_{vs} смесительного клапана	6,3 м³/ч	12 м³/ч	10 м³/ч	10 м³/ч	16 м³/ч	16 м³/ч
Код	**17980**	**16848**	**16219**	**18128**	**16215**	**18130**

** Внутренняя резьба расположена на выходном конце насоса.*

Аксессуары

	Название	Применение	Код
	CSE/HV комплект	2 резьбовых фитинга, 1 тройник, 1 шаровой кран для простого подключения к коллекторам отопительного контура компании Regulus.	**16922**
	Тройник, 1" M/Fu/M, 90 мм	для подключения обратной линии к смесительному клапану	**16660**
	Тройник, 1" M/Fu/M, 125 мм	для простого подключения к коллекторам отопительного контура Regulus	**16659**
	1" Fu/F фитинги	накидная гайка x F резьба	**15694**

НАСОСНЫЕ СТАНЦИИ RegulusTOP ДЛЯ ОТОПИТЕЛЬНЫХ КОНТУРОВ

Насосная станция CSE MIX FIX G с электронным управлением смешивания

Насосная станция предназначена для управления температурой возвратной воды в котел или температурой на выходе контуров отопления, смешанных до постоянной температуры, которая может регулироваться непосредственно на приводе смесительного клапана, 0-99°C. Исполнение, предназначенное для правостороннего трубопровода, возможно переоборудование в левостороннее трубное исполнение.

Техническая характеристика

ТЕМПЕРАТУРА РАБОЧЕЙ ЖИДКОСТИ	5 - 95 °C
ПРИВОД СМЕСИТЕЛЬНОГО КЛАПАНА	контроль до постоянной температуры, 120 с, 6 Нм
ИСТОЧНИК ПИТАНИЯ	230 В, 50 Гц

Компоненты

- Циркуляционный насос Grundfos с силовым кабелем с коннектором
- Смесительный клапан
- Электронный привод смесительного клапана
- Два датчик Pt 1000
- Чистая изоляция для снижения потерь тепла

Размеры

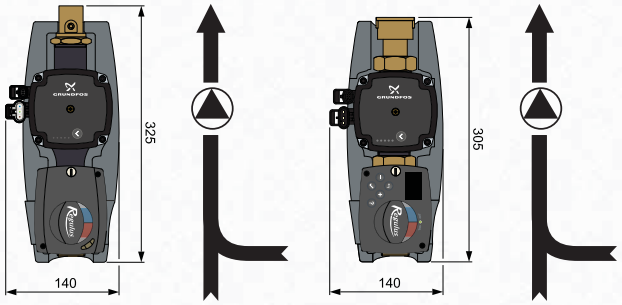

Модели

	CSE MIX FIX G 1M	CSE MIX FIX G 5/4M	CSE MIX FIX G 1F	CSE MIX FIX G 5/4F
Подключение	1“ (2x M, 1x F)*	5/4“ (2x M, 1x F)*	1“ (3x F)	5/4“ (3x F)
Насос Grundfos UPM3	FLEX AS 25-70	FLEX AS 25-75	FLEX AS 25-70	FLEX AS 25-75
Управление скоростью насоса	ручной или PWM	ручной или PWM	ручной или PWM	ручной или PWM
Макс. напор	7 м	7,5 м	7 м	7,5 м
K_{vs} смесительного клапана	6,3 м³/ч	12 м³/ч	10 м³/ч	16 м³/ч
Код	**15333**	**16844**	**16403**	**16404**

** Внутренняя резьба расположена на выходном конце насоса.*

Аксессуары

	Название	Применение	Код
	CSE/HV комплект	2 резьбовых фитинга, 1 тройник, 1 шаровой кран для простого подключения к коллекторам отопительного контура компании Regulus.	**16922**
	Тройник, 1“ M/Fu/M, 90 мм	для подключения обратной линии к смесительному клапану	**16660**
	Тройник, 1“ M/Fu/M, 125 мм	для простого подключения к коллекторам отопительного контура Regulus	**16659**
	1“ Fu/F фитинги	накидная гайка x F резьба	**15694**

НАСОСНЫЕ СТАНЦИИ RegulusTOP ДЛЯ ОТОПИТЕЛЬНЫХ КОНТУРОВ

Насосная станция CSE MIX FIX W с электронным управлением смешивания

Насосная станция предназначена для управления температурой возвратной воды в котел или температурой на выходе отопительных контуров, смешанных до постоянной температуры, которая может регулироваться непосредственно на приводе смесительного клапана, 0-99°C. Исполнение, предназначенное для правостороннего трубопровода, возможно переоборудование в левостороннее трубное исполнение.

Техническая характеристика

ТЕМПЕРАТУРА РАБОЧЕЙ ЖИДКОСТИ	5 - 95 °C
ПРИВОД СМЕСИТЕЛЬНОГО КЛАПАНА	контроль до постоянной температуры, 120 с, 6 Нм
ИСТОЧНИК ПИТАНИЯ	230 В, 50 Гц

Компоненты

- Циркуляционный насос Wilo с силовым кабелем со штекером
- Смесительный клапан
- Электронный привод смесительного клапана
- Два датчик Pt 1000
- Чистая изоляция для снижения потерь тепла

Размеры

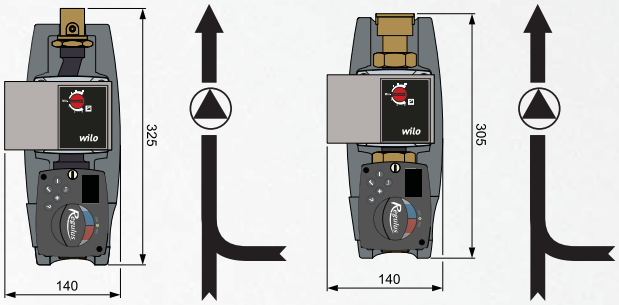

Модели

	CSE MIX FIX W 1M	CSE MIX FIX W 5/4M	CSE MIX FIX W 1F	CSE MIX FIX W 5/4F
Подключение	1" (2x M, 1x F)*	5/4" (2x M, 1x F)*	1" (3x F)	5/4" (3x F)
Насос Wilo Yonos Para	RS25/7,5	RS25/7,5	RS25/7,5	RS25/7,5
Управление скоростью насоса	ручной	ручной	ручной	ручной
Макс. напор	7,6 м	7,6 м	7,6 м	7,6 м
K_{vs} смесительного клапана	6,3 м³/ч	12 м³/ч	10 м³/ч	16 м³/ч
Код	**16083**	**16846**	**16220**	**16216**

** Внутренняя резьба расположена на выходном конце насоса.*

Аксессуары

	Название	Применение	Код
	CSE/HV комплект	2 резьбовых фитинга, 1 тройник, 1 шаровой кран для простого подключения к коллекторам отопительного контура компании Regulus.	**16922**
	Тройник, 1" M/Fu/M, 90 мм	для подключения обратной линии к смесительному клапану	**16660**
	Тройник, 1" M/Fu/M, 125 мм	для простого подключения к коллекторам отопительного контура Regulus	**16659**
	1" Fu/F фитинги	накидная гайка x F резьба	**15694**

НАСОСНЫЕ СТАНЦИИ RegulusTOP ДЛЯ ОТОПИТЕЛЬНЫХ КОНТУРОВ

Насосные станции CSE2 F

Двухлинейная насосная станция с высокоэффективным циркуляционным насосом и другими хорошо подобранными базовыми компонентами, установленными в компактном термоизолирующем корпусе. Она позволяет отключать нагревательные контуры, регулировать температуру, размещать датчики температуры контроллера и облегчает обслуживание. В комплект поставки входит фильтр с магнитом, что делает его пригодным и для старых систем со стальными трубами. Версия, предназначенная для правостороннего выхода, переоборудование не представляется возможным.

ПРИМЕНЕНИЕ:
Для несмешанных отопительных контуров с/без термостатических головок. Возможна установка на стену, резервуар или манифолд.

Компоненты

ПОДАЧА:

- 1" соединительный фитинг с накидной гайкой.
- Высокоэффективный циркуляционный насос
- DN 20 шаровой кран с накидной гайкой и оболочкой для датчика
- Термометр 0-120°C.

ОБРАТКА:

- 1" соединительный фитинг с накидной гайкой.
- обратный клапан
- Фильтр с большой площадью поверхности сетчатого фильтра и магнитом
- Шаровой кран с оболочкой для датчика
- Термометр 0-120°C.

Техническая характеристика

ТОЧКИ ПОДКЛЮЧЕНИЯ	1" F
ТЕМПЕРАТУРА РАБОЧЕЙ ЖИДКОСТИ	5 - 95 °C
РАССТОЯНИЕ МЕЖДУ ТРУБАМИ	125 мм
РАЗМЕРЫ	360 x 133 x 245 мм

Для очистки фильтра закройте шаровой кран над фильтром, а обратный клапан, расположенный под фильтром, закроет выходное отверстие из фильтра.

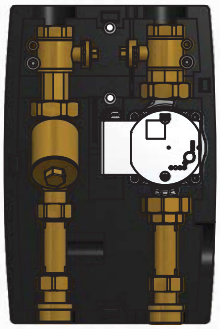

Аксессуары

Шаровой кран со сливным краном, Fu/F (фитинг 15695 необходима для соединения с CSE2)

Код: 17415

1" Fu/M фитинг вкл. уплотнительную прокладку

Код: 15695

Полуфитинги 1 "x5/4" Fu/F для подключения CSE2 до 5/4" коллектор

Код: 17920

Модели

Насос	Grundfos UPM3 25-75	Wilo PARA 25/8 SC
Управление скоростью насоса	ручной или PWM	ручной
Макс. напор	7,5 м	8,4 м
Код	**17487**	**17936**

НАСОСНЫЕ СТАНЦИИ RegulusTOP ДЛЯ ОТОПИТЕЛЬНЫХ КОНТУРОВ

Насосные станции с подмесом CSE2 MIX F

Двухлинейная насосная станция с высокоэффективным циркуляционным насосом, смесительным клапаном, управлением, возможно также без привода, а также с другими хорошо подобранными основными компонентами, установленными в компактном термоизолирующем корпусе. Она позволяет отключать отопительный контур, регулировать температуру, размещать датчики температуры в контроллере и облегчает техническое обслуживание. В комплект поставки входит фильтр с магнитом, что делает его пригодным и для старых систем со стальными трубами. Версия, предназначенная для правостороннего подключения, переоборудование не представляется возможным.

ПРИМЕНЕНИЕ:
Для смешанных отопительных контуров. Возможна установка на стену, резервуар или манифолд.

Компоненты

ПОДАЧА:
- 1" соединительный фитинг с накидной гайкой.
- Смесительный клапан с/без электрического привода
- Высокоэффективный циркуляционный насос
- DN 20 шаровой кран с накидной гайкой и оболочкой для датчика
- Термометр 0-120°C.

ОБРАТКА:
- 1" соединительный фитинг с накидной гайкой.
- обратный клапан
- Фильтр с большой площадью поверхности сетчатого фильтра и магнитом
- Шаровой кран с обратным клапаном (может открываться обслуживающим персоналом) и оболочкой датчика.
- Термометр 0-120°C.

Техническая характеристика

ТОЧКИ ПОДКЛЮЧЕНИЯ	1" F
ТЕМПЕРАТУРА РАБОЧЕЙ ЖИДКОСТИ	5 - 95 °C
РАССТОЯНИЕ МЕЖДУ ТРУБАМИ	125 мм
РАЗМЕРЫ	360 x 133 x 245 мм

ПРИВОД AVC05

ВРЕМЯ ПОВОРОТА	120 с
КРУТЯЩИЙ МОМЕНТ	5 Нм
ИСТОЧНИК ПИТАНИЯ	230 В 50 Гц

Для очистки фильтра закройте шаровой кран над фильтром, а обратный клапан, расположенный под фильтром, закроет выходное отверстие из фильтра.

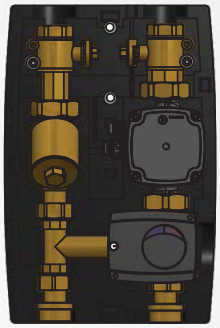

Аксессуары

Шаровой кран со сливным краном, Fu/F (фитинг 15695 необходима для соединения с CSE2)

Код: 17415

1" Fu/M фитинг вкл. уплотнительную прокладку

Код: 15695

Полуфитинги 1 "x5/4" Fu/F для подключения CSE2 до 5/4" коллектор

Код: 17920

Модели

Насос	Grundfos UPM3 25-75	Wilo PARA 25/8 SC
Управление скоростью насоса	ручной или PWM	ручной
Макс. напор	7,5 м	8,4 м
K_{vs} смесительного клапана	6,3 м³/ч	6,3 м³/ч
Код	**17484**	**17937**
Код для насосных станций без привода	**18082**	**17917**

Приводы для смесительных клапанов смотреть на стр. 30-31.

НАСОСНЫЕ СТАНЦИИ RegulusTOP ДЛЯ ОТОПИТЕЛЬНЫХ КОНТУРОВ

Насосная станция CS2 OTS W 5/4F

Насосная станция для больших котельных с циркуляционным насосом Yonos MAXO и шаровыми клапанами. Шаровой кран с фильтром и магнитом установлен на обратной трубе. Подходит для подключения к манифольдам HV 80.

ПРИМЕНЕНИЕ:
Для несмешанных отопительных контуров с термостатическими клапанами/без термостатических клапанов

Компоненты

ПОДАЧА:
- соединительный фитинг 5/4" с накидной гайкой
- шаровой кран 5/4"
- Высокоэффективный циркуляционный насос Wilo Yonos MAXO 25/0,5-10
- шаровой кран 5/4"

ОБРАТКА:
- соединительный фитинг 5/4" с накидной гайкой
- шаровой кран с магнитом 5/4"

Техническая характеристика

МАКС. ДАВЛЕНИЕ	10 бар
МАКС. ТЕМПЕРАТУРА	110 °C
ПОДКЛЮЧЕНИЯ	5/4" F
РАССТОЯНИЕ МЕЖДУ ТРУБАМИ	125 мм
РАЗМЕРЫ	220 x 415 x 130 мм

Виды

Насосная станция
CS2 OTS MFB W 5/4F

Код: 17820

НАСОСНЫЕ СТАНЦИИ RegulusTOP ДЛЯ ОТОПИТЕЛЬНЫХ КОНТУРОВ

Насосная станция CS2 MIX ZV W 5/4F со смесителем

Насосная станция для больших котельных с циркуляционным насосом Yonos MAXO, смесительным клапаном с приводом и 3-точечным управлением, обратным клапаном и шаровыми кранами. Подходит для подключения к манифольдам HV 80.

ПРИМЕНЕНИЕ:
Для смешанных отопительных контуров.

Компоненты

ПОДАЧА:
- соединительный фитинг 5/4" с накидной гайкой
- Смесительный клапан (K_{vs}=16 м^3/ч) с электроприводом
- Высокоэффективный циркуляционный насос Wilo Yonos MAXO 25/0,5-10
- шаровой кран 5/4"

ОБРАТКА:
- соединительный фитинг 5/4" с накидной гайкой
- Обратный клапан
- шаровой кран 5/4" (17267),
  или 5/4" шаровой кран с магнитом (17819)

Техническая характеристика

МАКС. ДАВЛЕНИЕ	10 бар
МАКС. ТЕМПЕРАТУРА	110 °C
ПОДКЛЮЧЕНИЯ	5/4" F
РАССТОЯНИЕ МЕЖДУ ТРУБАМИ	125 мм
РАЗМЕРЫ	200 x 560 x 235 мм
ПРИВОД AVC05	
ВРЕМЯ ПОВОРОТА	120 с
КРУТЯЩИЙ МОМЕНТ	5 Нм
НАПРЯЖЕНИЕ ПИТАНИЯ	230 В 50 Гц
IP ЗАЩИТА согласно EN 60529	IP 42

Виды

Насосная станция
CS2 MIX ZV W 5/4F
Код: 17267

Насосная станция
CS2 MIX MFB+ZV W 5/4F
Код: 17819

МАНИФОЛДЫ И ГИДРАВЛИЧЕСКИЕ БАЛАНСИРЫ

HV 60/125 Манифолды/коллекторы для 2-х и 3-х контуров отопления

Изолированные манифолды для подключения 2-х или 3-х нагревательных контуров. Они позволяют подсоединять насосные станции к отопительным контурам и подключать источник тепла либо напрямую, либо через гидравлический балансир давления. Некоторые модели позволяют также подключать расширительный бак и предохранительный узел.

Техническая характеристика

МАКС. ДАВЛЕНИЕ	6 бар
МАКС. ПОТОК	2 м³/ч
ПОДКЛЮЧЕНИЕ	на насосные станции: 1" М к котлу: 1" М
РАССТОЯНИЕ МЕЖДУ ТРУБАМИ	125 мм
ТЕПЛОИЗОЛЯЦИОННЫЙ КОРПУС	110 × 110 мм

Модели

Модель	Применение	Длина	Код
HV 60/125-2	для подключения 2 отопительных контуров	508 мм	9507
HV 60/125-3	для подключения 3 отопительных контуров	758 мм	9508

Модель	Применение	Длина	Код
HV 60/125 SG-2	для подключения 2 отопительных контуров	670 мм	9186
HV 60/125 SG-3	для подключения 3 отопительных контуров	920 мм	9187

Кроме того, модели HV SG оснащены точкой подключения 1" М для предохранительного клапана (см. Аксессуары) и боковой точкой подключения G ¾" F для расширительного бака и/или сливного клапана.

Аксессуары

Настенное крепление
Пара настенных опор манифолда.
Расстояние между стеной и центром манифолда: 100 мм.
Код: 9191

Предохранительный узел с 20 мм изоляцией EPS. Кованый латунный корпус, соединение: 1" F.

Содержание:
1. Предохранительный клапан, 3 бара, 1/2"
2. Воздухоотводный клапан, 12 бар
3. Обратный клапан
4. Манометр, диаметр 63 мм, 0-4 бар.
5. Опора для фитинга
6. Обратный клапан

Код: 9797

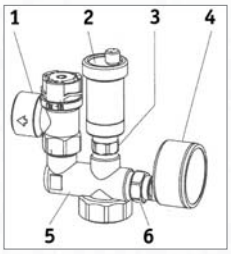

МАНИФОЛДЫ И ГИДРАВЛИЧЕСКИЕ БАЛАНСИРЫ

HV 70/125 Манифолды/коллекторы для 4-6 отопительных контуров

Изолированные манифолды, для подключения от 4 до 6 отопительных контуров. Они позволяют подсоединять насосные станции к отопительным контурам и подключать источник тепла либо напрямую, либо через гидравлический балансир давления. Кроме того, они позволяют подключать расширительный бак.

Техническая характеристика

МАКС. ДАВЛЕНИЕ	6 бар
МАКС. ПОТОК	3 м³/ч
ПОДКЛЮЧЕНИЕ	на насосные станции: 1" M к котлу: 5/4" M
РАССТОЯНИЕ МЕЖДУ ТРУБАМИ	125 мм
ТЕПЛОИЗОЛЯЦИОННЫЙ КОРПУС	110 × 110 мм

Модели

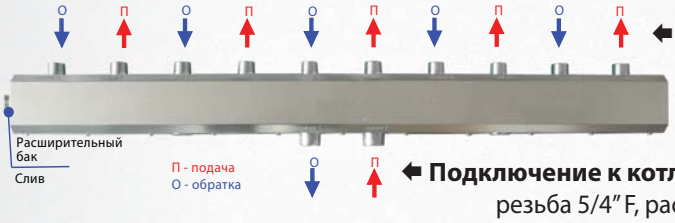

Подключение к насосным станциям:
Резьба G1" M, расстояние между центрами труб 125 мм.

Подключение к котлу:
резьба 5/4" F, расстояние между центрами труб 125 мм

G ¾" M точка подключения расширительного бака и/или дренажного крана.

Модель	Применение	Длина	Код
HV 70/125-4	для подключения 4 отопительных контуров	1008 мм	9509
HV 70/125-5	для подключения 5 отопительных контуров	1258 мм	9510
HV 70/125-6	для подключения 6 отопительных контуров	1508 мм	9511

Аксессуары

Настенное крепление
Пара настенных опор манифолда.
Расстояние между стеной и центром манифолда: 100 мм.

Код: 9191

МАНИФОЛДЫ И ГИДРАВЛИЧЕСКИЕ БАЛАНСИРЫ

HV 80/125 Манифолды/коллекторы для 2 / 3 отопительных контуров

Изолированные манифолды, для подключения двух или трех 5/4" отопительных контуров.
Они позволяют подключать насосные станции к отопительным контурам и подключать источник тепла либо напрямую, либо через гидравлический балансир давления.

Техническая характеристика

МАКС. ДАВЛЕНИЕ	6 бар
МАКС. ПОТОК	7 м³/ч
ПОДКЛЮЧЕНИЕ	на насосные станции: 5/4" М к котлу: 2" М
РАССТОЯНИЕ ТРУБ	125 мм
ТЕПЛОИЗОЛЯЦИОННЫЙ КОРПУС	152 × 152 мм

Модели

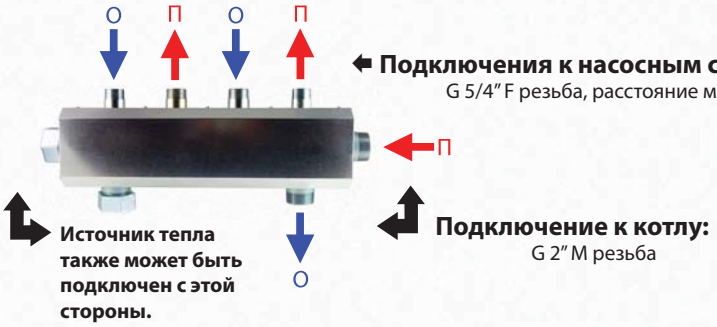

Источник тепла может быть подключен по выбору с левой или с правой стороны манифолда (см. рис.).

П - подача
О - обратка

Модель	Применение	Длина	Код
HV 80/125-2	для подключения 3 отопительных контуров	625 мм	15857
HV 80/125-3	для подключения 3 отопительных контуров	875 мм	17230

Аксессуары

Настенное крепление
Пара настенных опор коллектора.
Расстояние между стеной и центром коллектора: 160 мм.
Код: 17599

Полу-фитинг
1 "x5/4" Fu/F для подключения 1" насосных станций
Код: 17920

МАНИФОЛДЫ И ГИДРАВЛИЧЕСКИЕ БАЛАНСИРЫ

HW 60/125 Гидравлические балансиры давления

Балансировщик давления между первичным и вторичным контурами.
Он облегчает балансировку различных потоков через насосные станции и котел.
Подходит для подключения котла с собственным циркуляционным насосом к манифолду.
Не подходит для подключения манифолда к резервуару.
Корпус теплоизоляции 110 × 110 мм.

Размеры подключения и модели

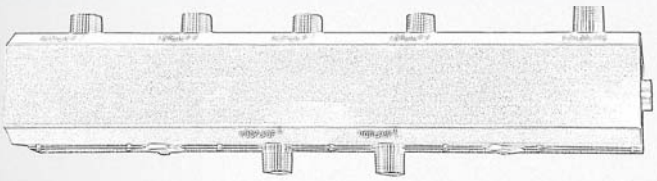

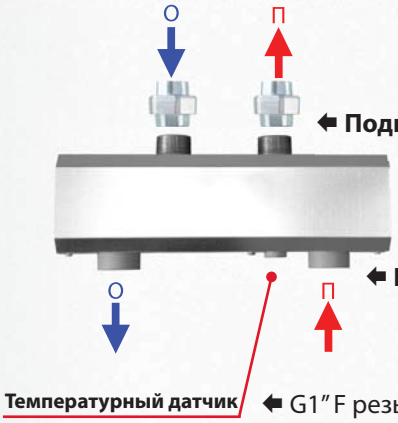

Подключение к манифолду:
Резьба G1″ или 5/4″ M, в зависимости от модели, расстояние между центрами 125 мм.

Подключение к котлу:
Резьба G1″ или 5/4″ F, в зависимости от модели, 250 мм расстояние между центрами труб

G1″ F резьба для подключения датчика котла.

Поставляется вкл. F/F резьбовые фитинги для простого соединения с манифолдом.

П - подача
О - обратка

Модель	Подключение	Макс. поток	Код
HW 60/125 G 1″	1″ M	2 м³/ч	9188
HW 60/125 G 5/4″	5/4″ F	3 м³/ч	9514

Аксессуары

Настенное крепление для гидравлического балансира давления HW
Пара опор гидравлического балансира настенного монтажа.
Расстояние между стеной и центром балансира: 100 мм.
Код: 9190

HW 80/570 Гидравлические балансиры давления

Балансировщик давления между первичным и вторичным контурами.
Он обеспечивает балансировку различных потоков через насосные станции и котел.
Подходит для подключения котла с собственным циркуляционным насосом к манифолду.
Не подходит для подключения манифолда к резервуару.
Теплоизоляционный корпус 150 × 150 мм.

Размеры подключения и модели

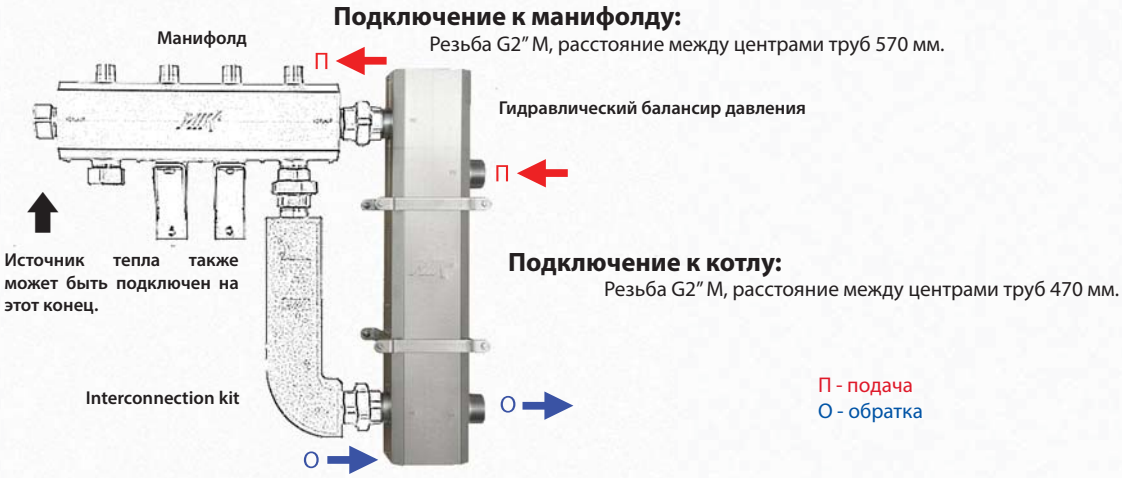

Модель	Подключение	Макс. поток	Код
HW 80/570 G 2"	2"	8 м³/ч	17598

Аксессуары

Настенная опора для гидравлического балансира давления HW.
Пара настенных опор гидравлического балансира.
Расстояние между стеной и центром балансира: 160 мм.

Код: 16133

Соединительный комплект для манифолда/коллектора HV 80 и HW 80 Hydraulic.
Балансировщик давления состоит из соединительной трубы 2" (вкл. полистиреновую изоляцию) и фитингов.

Код: 17612

Высокоэффективный насос GRUNDFOS UPM3

Компактный высокоэффективный циркуляционный насос мокрого хода, предназначенный для циркуляции жидкости в системах отопления с повышенной температурой окружающей среды и ограниченным пространством. Соответствует требованиям экодизайна. Предназначен для небольших систем отопления.

Особенности

- Очень высокая эффективность, превышающая требования Директивы EuP с EEI <0,20
- Встроенная защита электродвигателя - система двойной блокировки безопасности
- Керамические подшипники и валы для длительного и безотказного срока службы
- Активный ограничитель пускового тока
- Простая электропроводка благодаря доступу к клеммам спереди.

Техническая характеристика

ИНДЕКС ЭНЕРГОЭФФЕКТИВНОСТИ (ИЭЭ)	<0,2
ТЕМПЕРАТУРА ЖИДКОСТИ	2 °C до +110 °C
ИСТОЧНИК ПИТАНИЯ	1~230 В, 50 Гц
ДЛИНА НАСОСА	180 мм
РЕЗЬБА ПОДКЛЮЧЕНИЯ	G 6/4“ M
МАКС. РАБОЧЕЕ ДАВЛЕНИЕ	10 бар

Режимы управления:
Внешнее управление по PWM-сигналу
БезPWM-сигнала-путемвыборакривойпроизводительности

Модели

Grundfos-UPM3 FLEX AS 25-70

ПОТРЕБЛЯЕМАЯ МОЩНОСТЬ	2-52 Вт
МАКС. НАПОР	7 м

Grundfos-UPM3 FLEX AS 25-75

ПОТРЕБЛЯЕМАЯ МОЩНОСТЬ	2-60 Вт
МАКС. НАПОР	7,5 м

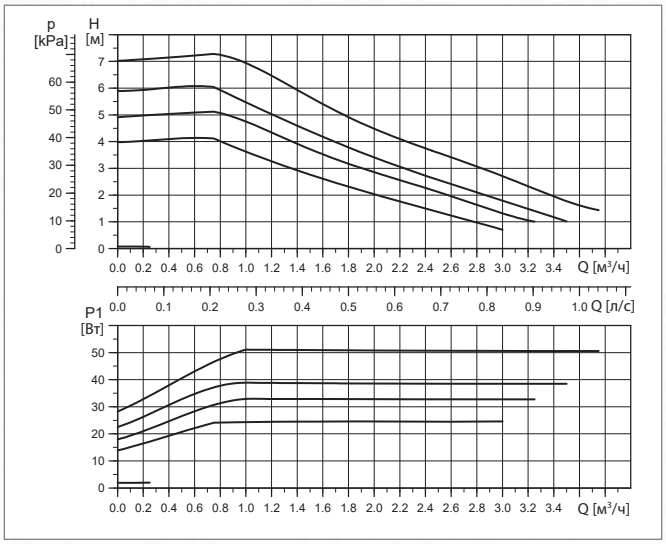

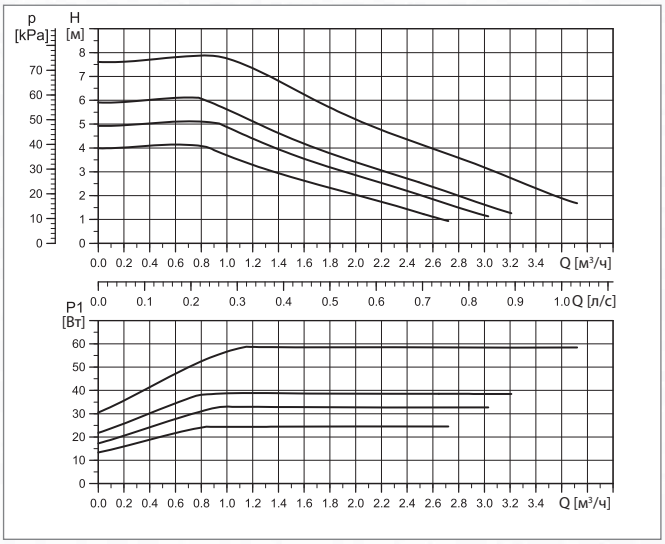

ЦИРКУЛЯЦИОННЫЕ НАСОСЫ В НАСОСНЫХ СТАНЦИЯХ

Высокоэффективный насос WILO YONOS PARA

Высокоэффективный циркуляционный насос с мокрым ротором, предназначенный для циркуляции жидкости в системах отопления. Это позволит сэкономить до 90% энергии по сравнению со старыми моделями насосов. Он предназначен для небольших систем отопления с макс. 6 м напор.

Особенности

- Максимальная эффективность благодаря технологии ECM
- Минимальная потребляемая мощность всего 3 Вт
- Встроенная защита двигателя
- EC-двигатель, устойчивый к токам блокировки
- Удобная установка благодаря компактной конструкции
- Очень высокий пусковой момент для надежного пуска.
- Простое электрическое подключение с помощью двухметрового кабеля питания.

Модели

Wilo-Yonos PARA RS25/7,5

ПОТРЕБЛЯЕМАЯ МОЩНОСТЬ	4 - 75 Вт
МАКС. НАПОР	7,6 м

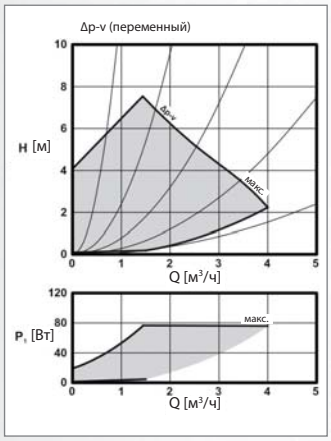

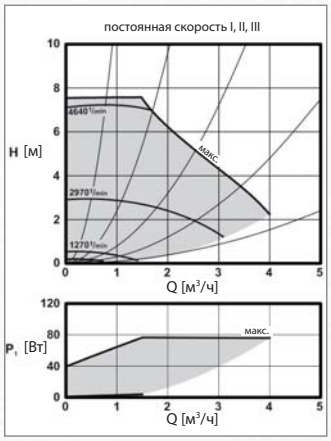

Техническая характеристика

ИНДЕКС ЭНЕРГОЭФФЕКТИВНОСТИ (ИЭЭ)	0,18
ТЕМПЕРАТУРА ЖИДКОСТИ	-10 °C до +95 °C
ИСТОЧНИК ПИТАНИЯ	1~230 В, 50 Гц
РЕЗЬБА ПОДКЛЮЧЕНИЯ	G 6/4“ M
МАКС. РАБОЧЕЕ ДАВЛЕНИЕ	6 бар

Режимы управления:
Δp-v (переменное дифференциальное давление)
Постоянная скорость I, II, III

ЦИРКУЛЯЦИОННЫЕ НАСОСЫ В НАСОСНЫХ СТАНЦИЯХ

Высокоэффективный насос Wilo PARA SC

Новое поколение высокоэффективных циркуляционных насосов, предназначенных для циркуляции жидкости в системах отопления, отличается максимальным комфортом при монтаже и вводе в эксплуатацию благодаря компактной конструкции и простоте ввода в эксплуатацию с заранее заданными настройками по умолчанию. Благодаря технологии "зеленой кнопки" и уникальному пользовательскому интерфейсу со светодиодной подсветкой доступны различные интеллектуальные функции.

Особенности

- Простота эксплуатации и ввода в эксплуатацию благодаря технологии "зеленой кнопки" и уникальному пользовательскому интерфейсу с помощью светодиодов
- Безопасная работа благодаря таким интеллектуальным функциям, как ручная вентиляция, ручной перезапуск или функция сброса в заводские настройки.
- Легкая замена благодаря прямому доступу к сигнальному разъему, данным насоса и крепежным болтам двигателя.
- Онлайн доступ к документации по насосам с помощью QR-кода

Модели

Wilo PARA 25/8 SC

ПОТРЕБЛЯЕМАЯ МОЩНОСТЬ	2/75 Вт
МАКС. НАПОР	8,4 м

Техническая характеристика

ИНДЕКС ЭНЕРГОЭФФЕКТИВНОСТИ (ИЭЭ)	<0,21
ТЕМПЕРАТУРА ЖИДКОСТИ	0 до 100 °C
ИСТОЧНИК ПИТАНИЯ	1~230 В, 50-60 Гц
ДЛИНА НАСОСА	130 мм
ПОДКЛЮЧЕНИЯ	G 6/4" M
МАКС. РАБОЧЕЕ ДАВЛЕНИЕ	10 бар

Режимы управления:
Δp-v (переменное давление),
Δp-c (постоянное давление),
постоянная скорость

Руководство по эксплуатации насоса для скачивания

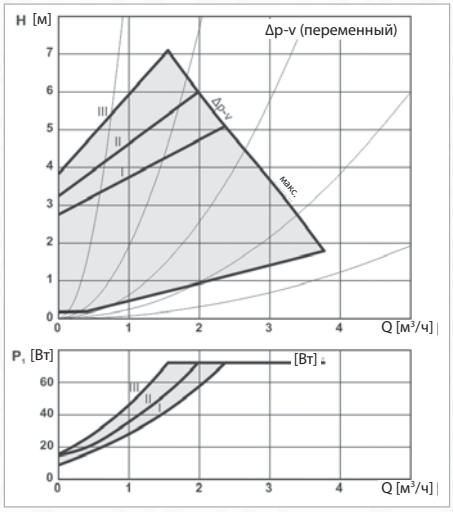

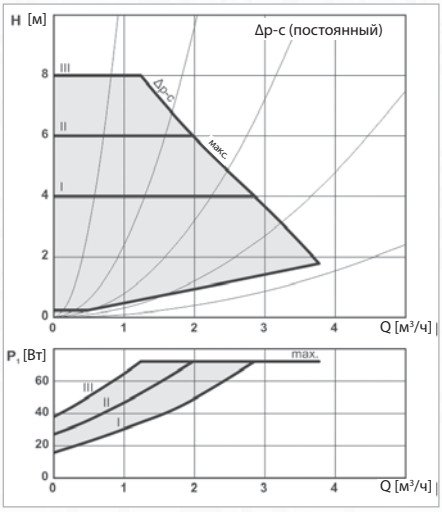

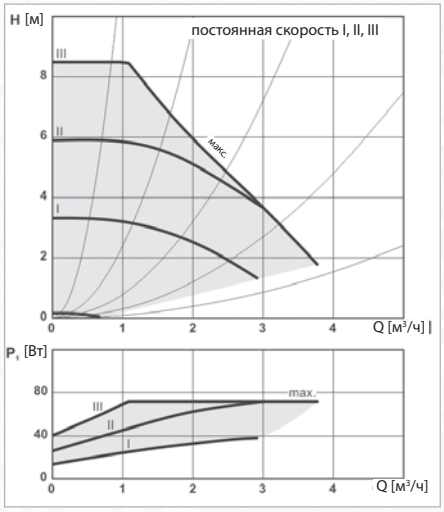

ЦИРКУЛЯЦИОННЫЕ НАСОСЫ В НАСОСНЫХ СТАНЦИЯХ

Высокоэффективный насос Wilo PARA iPWM1

Wilo Para 25/8 iPWM1 - это циркуляционный насос с мокрым ротором, скорость которого регулируется PWM-сигналом. При отключении PWM-сигнала насос работает с максимальной скоростью. Рабочее состояние и возможные неисправности насоса отображаются светодиодами непосредственно на насосе. Насос может передавать текущее значение расхода в электронном виде на внешний контроллер. Контроллер должен быть оснащен входом считывания iPWM и функцией вычисления расхода.

Техническая характеристика

ИНДЕКС ЭНЕРГОЭФФЕКТИВНОСТИ (ИЭЭ)	<0,21
ТЕМПЕРАТУРА ЖИДКОСТИ	0 °C до +95 °C
ИСТОЧНИК ПИТАНИЯ	1~230 В, 50 Гц
ДЛИНА НАСОСА	130 мм
ПОДКЛЮЧЕНИЯ	G 6/4" M
МАКС. РАБОЧЕЕ ДАВЛЕНИЕ	10 бар

Режимы управления:
внешнее управление по PWM сигналу

Модели

Wilo PARA 25/8 iPWM1

ПОТРЕБЛЯЕМАЯ МОЩНОСТЬ	2/75 Вт
МАКС. НАПОР	8,4 м

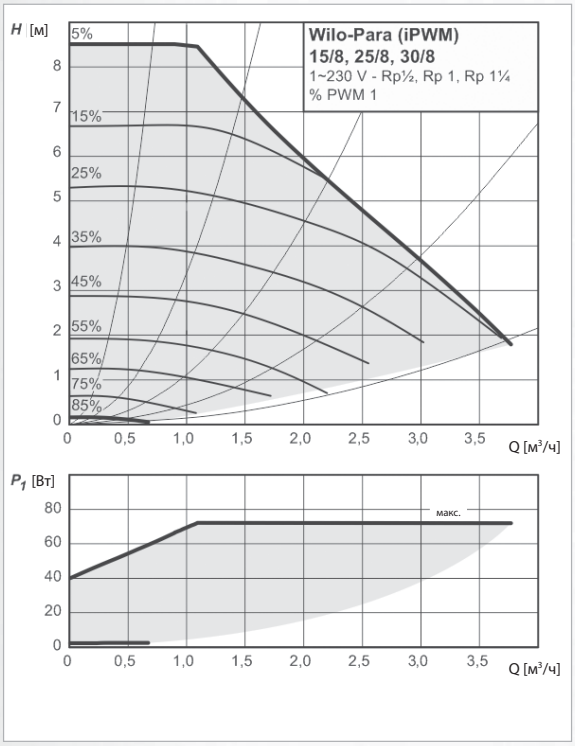

ЦИРКУЛЯЦИОННЫЕ НАСОСЫ В НАСОСНЫХ СТАНЦИЯХ

Высокоэффективный насос WILO YONOS MAXO

Циркуляционный насос мокрого хода, EC-мотор с автоматической регулировкой мощности, подходит для гидравлических систем отопления, кондиционеров, герметичных контуров охлаждения, промышленного циркуляционного оборудования.

Особенности

- Непрерывная регулировка мощности в зависимости от режима
- Функция блокировки
- Мягкий старт
- Встроенная полная защита двигателя
- Светодиод индикации неисправностей
- Сегментированный светодиодный индикатор, показывающий голову и коды ошибок
- Индикация заданной скорости

Техническая характеристика

ИНДЕКС ЭНЕРГОЭФФЕКТИВНОСТИ (ИЭЭ)	≤ 0,20
ТЕМПЕРАТУРА ЖИДКОСТИ	-10 °C до +110 °C
ИСТОЧНИК ПИТАНИЯ	1~230 В, 50 Гц
ДЛИНА НАСОСА	180 мм
ПОДКЛЮЧЕНИЯ	G 6/4“ M
МАКС. РАБОЧЕЕ ДАВЛЕНИЕ	10 бар

Режимы управления:
Δp-c (постоянное дифференциальное давление)
Δp-v (переменное дифференциальное давление)
Постоянная скорость I, II, III

Модели

Wilo-Yonos MAXO 25/0,5-10

ПОТРЕБЛЯЕМАЯ МОЩНОСТЬ	5 - 190 Вт
МАКС. НАПОР	10,8 м
КОД	16818

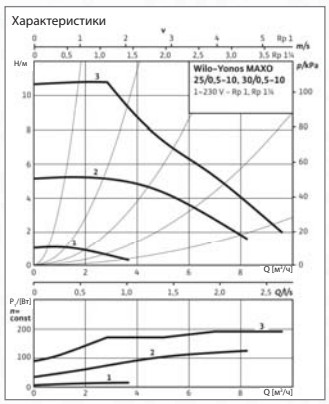

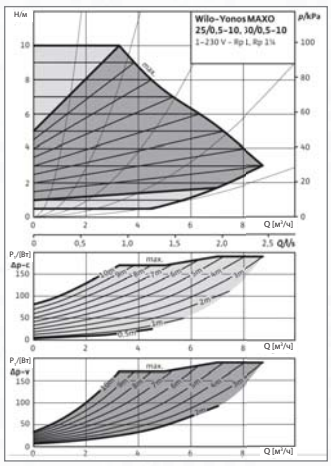

ТАБЛИЦА ДАННЫХ СМЕСИТЕЛЬНОГО КЛАПАНА

Название модели	Кол-во путей	Применение	Резьбовое подключение	DN [мм]	Kvs [м³/ч]	Рабочая температура [°C]	Макс. давление [бар]	Макс. разница давлений [бар]	Другое
LK840	3-х ходовой	клапан для отопительных систем	M	20 - 50	2,5 - 24	5 - 110[1)]	10	5 - 10 (новая модель 2,0)	возможно ручное управление
			F	15 - 50	1,6 - 40	5 - 110[1)]			
LK841	4-х ходовой	клапан для отопительных систем	M	20 - 40	2,5 - 15	5 - 110[1)]	10	5 - 10 (новая модель 2,0)	возможно ручное управление
			F	15 - 50	2,5 - 40	5 - 110[1)]			

1) макс. температура рабочей жидкости в краткосрочной перспективе 120°C

ТАБЛИЦА ДАННЫХ ПРИВОДА

Название модели	Управление	Источник питания [В]	Крутящий момент [Нм]	Время поворота [с]	Макс. потребляемая мощность [Вт]	IP рейтинг	Вспомогательный переключатель	Другое
AVC0531	3-х полюсный	230	5	60	2,5	IP42	-	ручное управление возможно
AVC0532	3-х полюсный	230	5	120	2,5	IP42	-	ручное управление возможно
AVC0534	3-х полюсный	230	5	240	2,5	IP42	-	ручное управление возможно
AVC0532	3-х полюсный	24	5	120	2,5	IP42	-	ручное управление возможно
AVC05C2M	3-х полюсный	230	5	120	2,5	IP42	регулируемый	ручное управление возможно
AVC05Y1M	управление 0-10В	24	5	60 - 120	5	IP42	-	ручное управление возможно
AVC10Y1M	управление 0-10В	24	10	60 - 120	5	IP42	-	ручное управление возможно
ACC 30	управление до постоянной температуры	230	6	120	3,5	IP42	-	ручное управление возможно
ACC 40	управление до постоянной температуры	230	6	120	3,5	IP42	-	ручное управление возможно
AHC 40	погодозависимое управление	230	6	120	3,5	IP42	-	ручное управление возможно

Трехходовой смесительный клапан LK840

Смесительные клапаны с вращающимся внутренним элементом, предназначенные для отопительных или солнечных тепловых систем с водой или антифризом.

Они имеют линейную характеристику расхода в диапазоне между 30° и 60° вращения сегмента. Клапаны могут быть оснащены любым приводом, поставляемым компанией Regulus.

Эти клапаны могут быть легко переоборудованы между левосторонним и правосторонним исполнением для использования в различных позициях системы отопления.

Техническая характеристика

МАКС. РАБОЧЕЕ ДАВЛЕНИЕ	10 бар
ТЕМПЕРАТУРА РАБОЧЕЙ ЖИДКОСТИ	5 до 110 °C

МАТЕРИАЛЫ

КОРПУС КЛАПАНА	латунь
ЭЛЕМЕНТ КЛАПАНА	латунь
ПОВОРОТНЫЙ ЭЛЕМЕНТ	латунь

Характеристики потока

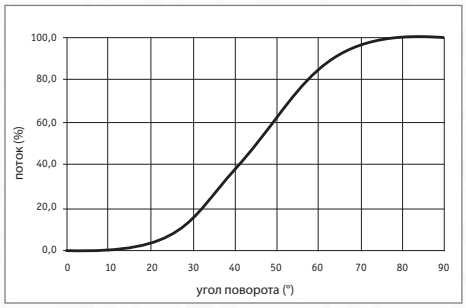

Падение давления

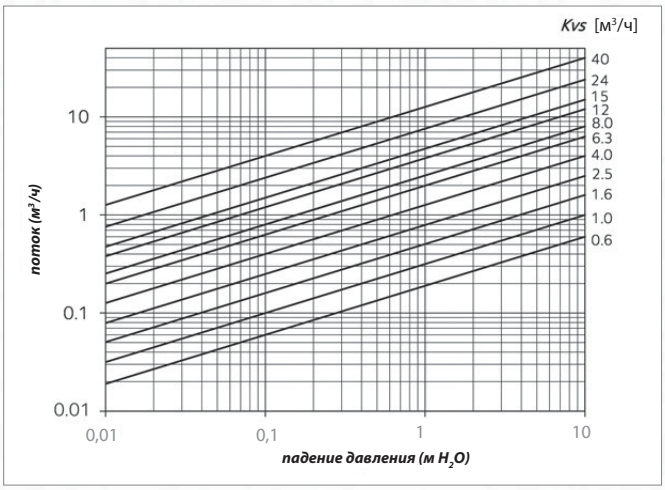

Размеры и модели

LK840 с медным соединением

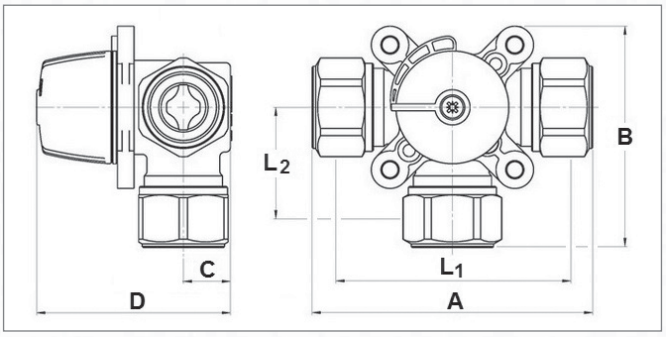

ПОДКЛЮЧЕНИЕ	мм	15	18	22	22	28	28
A	мм	114	114	114	87	120	120
B	мм	92	92	92	78	95	95
C	мм	20	20	20	20	20	20
D	мм	82	82	82	82	82	82
L_1	мм	80	80	80	72	80	82
L_2	мм	38	38	38	35	41	41
ВЕС	кг	0,8	0,8	0,8	0,8	0,8	0,8
Kvs	**м³/ч**	**2,5**	**2,5**	**2,5**	**6,3**	**4,0**	**6,3**
КОД	--	15771	15772	15773	15774	15775	15776

Размеры и модели

LK840 с внутренней резьбой

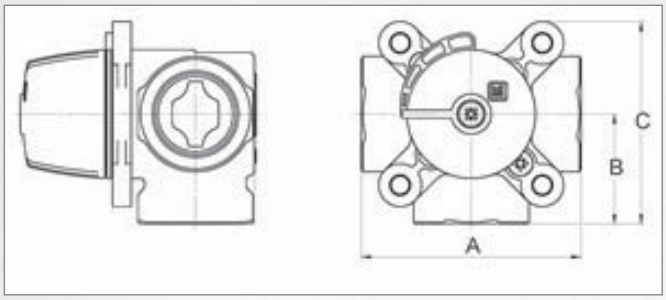

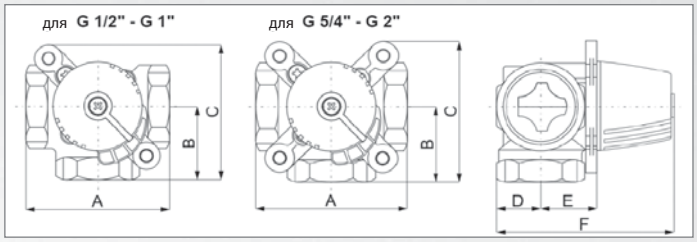

Размеры клапанов нового поколения 2,0 (коды 16xxx).

ПОДКЛЮЧЕНИЕ	--	1/2“ F	1/2“ F	3/4“ F	3/4“ F	1“ F	1“ F	5/4“ F	6/4“ F	2“ F
A	мм	80	80	70	70	70	70	84	106	106
B	мм	40	40	35	35	35	35	42	53	53
C	мм	75	75	63	63	63	63	77	88	88
ВЕС	кг	0,7	0,7	0,5	0,5	0,5	0,5	0,8	1,4	1,6
МАКС. РАЗНИЦА ДАВЛЕНИЙ В ОБОИХ НАПРАВЛЕНИЯХ	м H_2O	5	5	5	5	5	5	5	5	5
Kvs	**м³/ч**	**1,6**	**2,5**	**4,0**	**6,3**	**6,3**	**10,0**	**16,0**	**25,0**	**40,0**
КОД	--	13998	11489	16760	16698	16758	16700	16693	16762	16697

LK840 с наружной резьбой

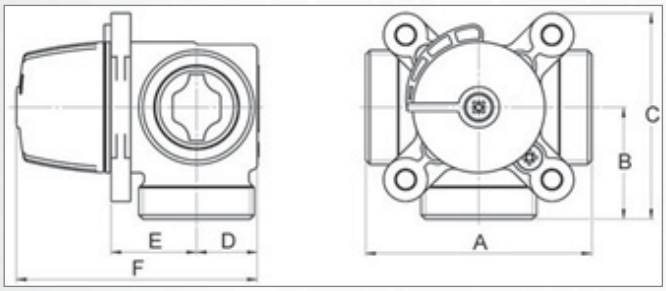

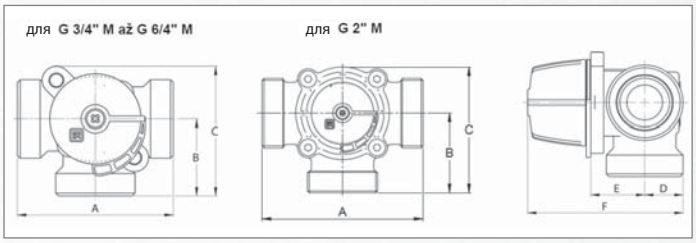

Размеры клапанов нового поколения 2,0 (коды 16xxx).

ПОДКЛЮЧЕНИЕ	--	3/4“ M	1“ M	1“ M	5/4“ M	6/4“ M	2“ M
A	мм	80	80	80	82	84	124
B	мм	40	40	40	41	42	62
C	мм	75	68	68	76	77	98
D	мм	20	18	18	22	24	30
E	мм	28	29	29	31	32	36
F	мм	82	81	81	87	90	100
ВЕС	кг	0,7	0,6	0,6	0,8	0,9	2,1
МАКС. РАЗНИЦА ДАВЛЕНИЙ В ОБОИХ НАПРАВЛЕНИЯХ	м H_2O	5	5	5	5	5	5
Kvs	**м³/ч**	**2,5**	**4,0**	**6,3**	**12,0**	**15,0**	**24,0**
КОД	--	14822	16768	16695	14826	14827	14828

Четырехходовой смесительный клапан LK841

Смесительные клапаны с вращающимся внутренним элементом, предназначенные для солнечных и отопительных систем с водой или с жидкостью антифриза для отопительных и солнечных тепловых систем и тепловых насосов.

Они имеют линейную характеристику расхода в диапазоне между 30° и 60° вращения элемента. Клапаны могут быть оснащены любым приводом, поставляемым компанией Regulus.

Эти клапаны могут быть легко переоборудованы между левосторонним и правосторонним исполнением для использования в различных позициях системы отопления.

Техническая характеристика

МАКС. РАБОЧЕЕ ДАВЛЕНИЕ	10 бар
ТЕМПЕРАТУРА РАБОЧЕЙ ЖИДКОСТИ	-10 до 110 °C
МАТЕРИАЛЫ	
КОРПУС КЛАПАНА	латунь
ЭЛЕМЕНТ КЛАПАНА	латунь
ПОВОРОТНЫЙ ЭЛЕМЕНТ	латунь

Характеристики потока

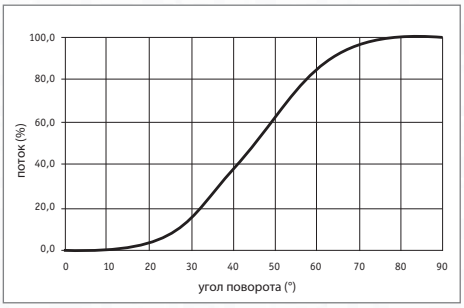

Падение давления

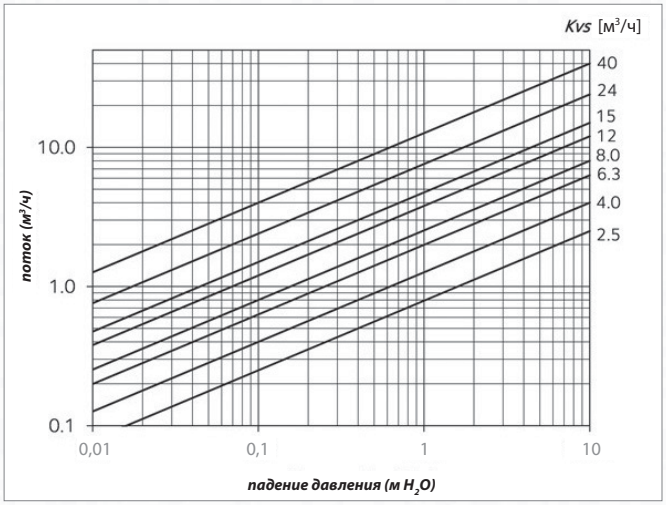

Размеры и модели

LK841 с медным соединением

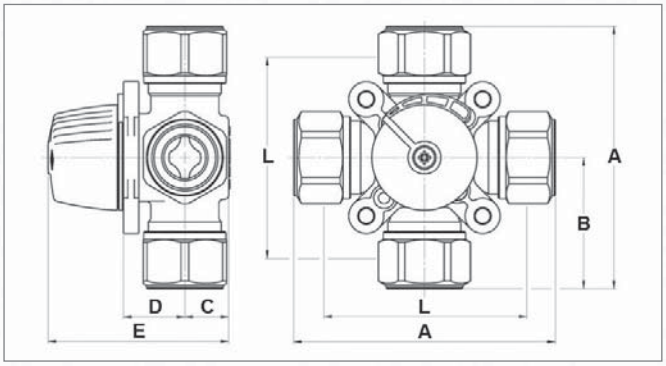

ПОДКЛЮЧЕНИЕ	мм	15	18	22	28	28
A	мм	114	114	114	120	120
B	мм	57	57	57	60	60
C	мм	20	20	20	20	18
D	мм	28	28	28	28	29
E	мм	82	82	82	82	81
L	мм	80	80	80	80	80
ВЕС	кг	1,0	1,2	1,0	1,0	0,8
Kvs	**м³/ч**	**2,5**	**2,5**	**2,5**	**4,0**	**6,3**
КОД	--	15777	15778	15779	15780	16789

Размеры и модели

LK841с внутренней резьбой

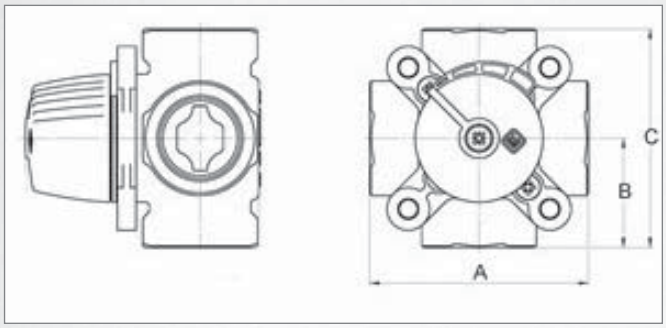

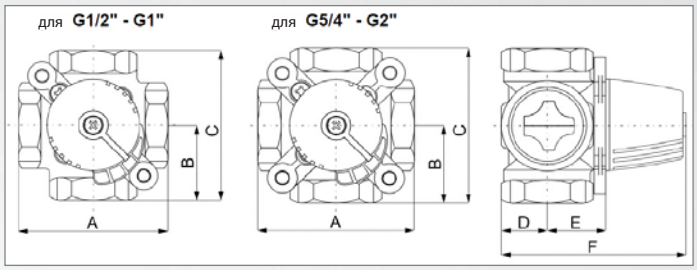

Размеры клапанов нового поколения 2,0 (коды 16xxx).

ПОДКЛЮЧЕНИЕ	--	1/2" F	3/4" F	3/4" F	1" F	5/4" F	6/4" F	2" F
A	мм	80	80	70	70	84	118	127
B	мм	40	40	35	35	42	59	63,5
C	мм	80	80	70	70	84	118	127
ВЕС	кг	0,7	0,7	0,5	0,5	0,8	2,3	2,7
МАКС. РАЗНИЦА ДАВЛЕНИЙ В ОБОИХ НАПРАВЛЕНИЯХ	м H_2O	5	5	5	5	5	5	5
Kvs	**м³/ч**	**2,5**	**4,0**	**6,3**	**10,0**	**16,0**	**24,0**	**40,0**
КОД	--	14859	14864	16780	16694	16699	12664	12665

LK841 с наружной резьбой

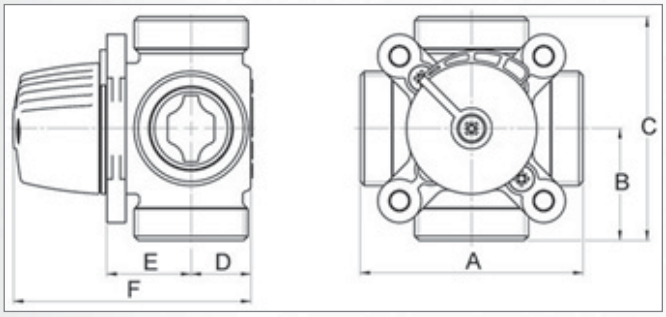

ПОДКЛЮЧЕНИЕ	--	3/4" M	1" M	1" M	5/4" M	5/4" M	6/4" M
A	мм	80	80	80	82	82	84
B	мм	40	40	40	41	41	42
C	мм	80	80	80	82	82	84
D	мм	20	20	18	22	22	24
E	мм	28	28	29	31	31	32
F	мм	82	82	81	87	87	90
ВЕС	кг	0,7	0,7	0,5	0,8	0,8	0,9
МАКС. РАЗНИЦА ДАВЛЕНИЙ В ОБОИХ НАПРАВЛЕНИЯХ	м H_2O	5	5	5	5	5	5
Kvs	**м³/ч**	**2,5**	**4,0**	**6,3**	**8,0**	**12,0**	**15,0**
КОД	--	14829	14830	16777	14832	14833	14834

Приводы AVC и ACC для смесительных клапанов

Приводы предназначены для управления смесительной арматурой.

Положение клапана отображается светодиодом, простой и быстрый монтаж, бесшумная работа. Специальная конструкция предотвращает повреждение в случае блокировки клапана.

Техническая характеристика

РАЗМЕРЫ	84 x 101 x 85 мм
МАТЕРИАЛЫ	
ПОКРЫТИЕ ПРИВОДА	Поликарбонат
КАБЕЛЬ ПИТАНИЯ	PVC

Модели

Управление	**3-х полюсный**					**Пропорциональный 0-10 В**		**Собственный контроллер до постоянной температуры**	
КРУТЯЩИЙ МОМЕНТ	5 Нм	5 Нм	5 Нм	5 Нм	5 Нм	10 Нм	5 Нм	6 Нм	6 Нм
ВРЕМЯ ПОВОРОТА	60 с	120 с	240 с	120 с	240 с	60 - 120 с	60 - 120 с	120 с	120 с
ВСПОМ. ПЕРЕКЛЮЧАТЕЛЬ	нет	нет	нет	нет	да	нет	нет	нет	нет
ИСТОЧНИК ПИТАНИЯ	230В 50Гц	230В 50Гц	230В 50Гц	24В 50Гц	230В 50Гц	24В 50Гц	24В 50Гц	230В 50Гц	230В 50Гц
ПОТРЕБ. МОЩНОСТЬ	2,5 ВА	2,5 ВА	2,5 ВА	2,5 ВА	2,5 ВА	5 ВА	5 ВА	3,5 ВА	3,5 ВА
IP/КЛАСС ЗАЩИТЫ	IP42/II	IP42/II	IP42/II	IP42/II	IP42/II	IP42/II	IP42/II	IP42/I	IP42/I
НАРУЖНАЯ ТЕМПЕРАТУРА	0 до 40 °C	0 до 40 °C	0 до 40 °C	0 до 40 °C	0 до 40 °C	0 до 40 °C	0 до 40 °C	0 до 60 °C	0 до 60 °C
ДАТЧИК	--	--	--	--	--	--	--	Pt1000 1 шт	Pt1000 2 шт
КОД	10875	9193	10876	11118	10878	10873	14682	16101	16102

КАБЕЛЬ ПИТАНИЯ

ПОПЕРЕЧНОЕ СЕЧЕНИЕ	3x0,5 мм²	3x0,5 мм²	3x0,5 мм²	3x0,5 мм²	5x0,5 мм²	4x0,5 мм²	4x0,5 мм²	3x0,5 мм²	3x0,5 мм²
ДЛИНА	2 м	2 м	2 м	2 м	2 м	2 м	2 м	2 м	2 м

Привод с 2 датчиками Pt1000, код 120853, оснащен дифференциальным термостатом, который позволяет контролировать постоянную температуру обратной линии в твердотопливных котлах и отключать циркуляционный насос при выходе котла из строя.

Эл. соединение

3-х полюсное управление 10875, 9193, 10876, 11118

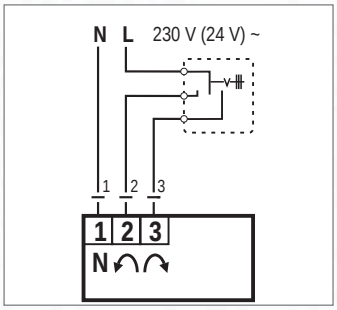

3-х полюсное управление с вспомогательным переключателем 10878

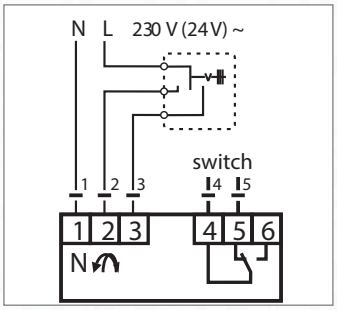

Пропорциональное управление 0-10В - 10873, 14682

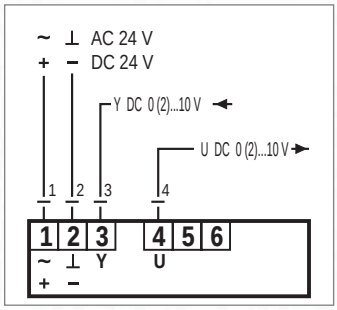

Управление до постоянной температуры - 12852,12853

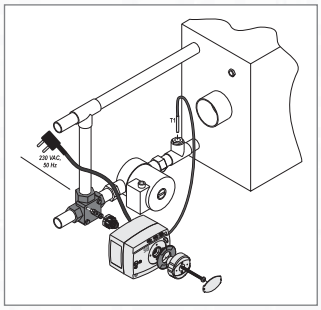

Приводы АНС с погодозависимыми контроллерами для смесительных клапанов

Приводы предназначены для управления смесительными клапанами. Привод с компенсацией погодных условий сочетает в себе управление смесительными клапанами и управление отопительной системой на основе кривой нагрева с компенсацией погодных условий. В комплект поставки входит комплект адаптеров, позволяющих подключаться к смесительным клапанам различных производителей.

Модели

Управление	погодозависимый
КРУТЯЩИЙ МОМЕНТ	6 Нм
ВРЕМЯ ПОВОРОТА	120 с
ВСПОМОГАТЕЛЬНЫЙ ПЕРЕКЛЮЧАТЕЛЬ	нет
ИСТОЧНИК ПИТАНИЯ	230В 50 Гц
ПОТРЕБЛЯЕМАЯ МОЩНОСТЬ	<3,5 ВА
IP/ КЛАСС ЗАЩИТЫ	IP42/I
НАРУЖНАЯ ТЕМПЕРАТУРА	5 до 40 °C
ДАТЧИК	Pt1000 3 шт
КОД	16253

Подключение

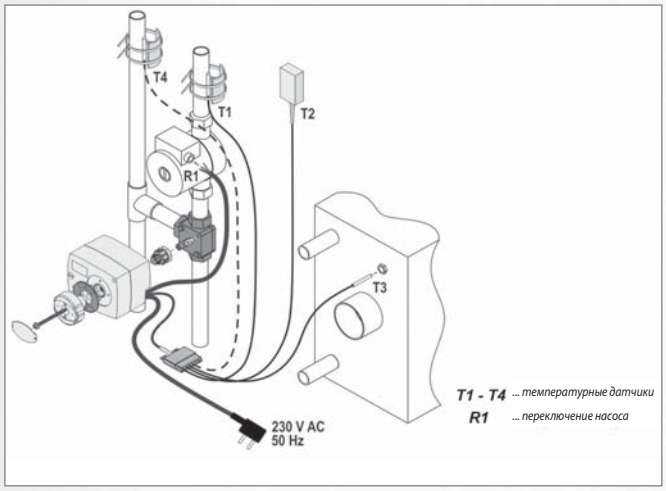

Аксессуары

RCD2 комнатный блок
Код: 16973

Техническая характеристика

РАЗМЕРЫ	84 x 101 x 85 мм
МАТЕРИАЛЫ	
ПОКРЫТИЕ ПРИВОДА	Поликарбонат
КАБЕЛЬ ПИТАНИЯ	PVC
КАБЕЛЬ ПИТАНИЯ	
ПОПЕРЕЧНОЕ СЕЧЕНИЕ	3x 0,75 мм^2
ДЛИНА	2 м

Кривые обогрева и охлаждения

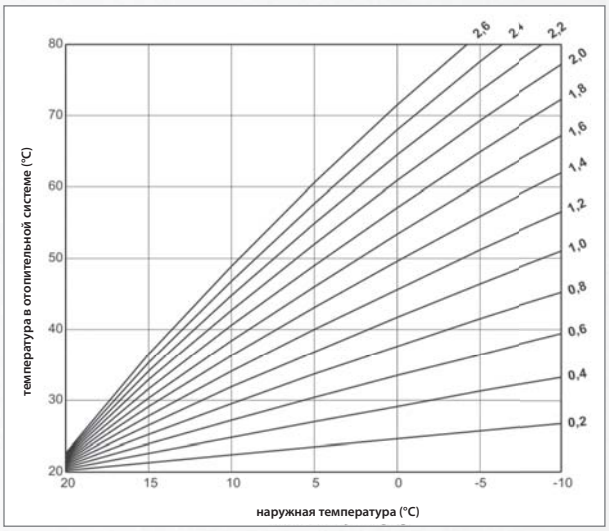

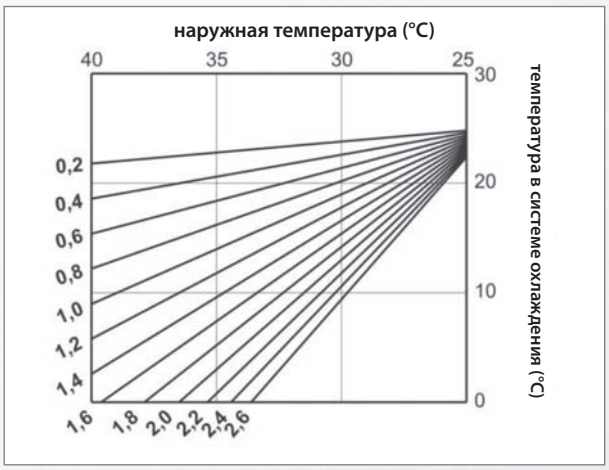

ДВУХХОДОВЫЕ ЗОНАЛЬНЫЕ КЛАПАНЫ & ПРИВОДЫ

ТАБЛИЦА ДАННЫХ

Модельный ряд	VZK	VZP	LK 525	EV 251B
Спецификация	шаровой клапан	клапан с обратной пружиной	запорный клапан	соленоидный клапан
Применение	солнечные тепловые системы, отопительные системы, системы питьевой воды	солнечные тепловые системы, отопительные системы,	солнечные тепловые системы, отопительные системы,	отопительные системы
DN [мм]	15 - 25	15 - 25	25 - 32	10 - 25
K_{vs} [м³/ч]	8,5 - 30	2,2 - 4,6	11	1,5 - 3,5
Рабочая температура [°C]	5 -110	5 - 95[1)]	-15 - 120[2)]	-10 - 90
Макс. давление [бар]	16	16	10	25
Макс. разница давления [бар]	10	1,5 - 2	1	10
Управление	однополюсный, с постоянной фазой	однополюсный, с обратной пружиной	однополюсный, с постоянной фазой	однополюсный
Источник питания [В]	230	230	230	230
Крутящий момент [Нм]	8	-	-	-
Время поворота [с]	30	10	12	0,2
Макс. потребляемая мощность [Вт]	7	7	7	10
IP рейтинг	IP44	IP20	IP40	IP65
Вспомогательный переключатель	-	end switch	-	-
Другое	ручное управление, съёмный привод, клапан плотно закрыт, антиблокировочная функция	ручное управление, съёмный привод, клапан герметичный в закрытом состоянии	съёмный привод	съёмный привод (катушка), клапан герметичный в закрытом состоянии

1) в течение 1 часа максимальная рабочая температура жидкости составляет 120°C.
2) указанный температурный диапазон действителен для клапана с адаптером, кратковременная максимальная температура составляет 160°C; рабочая температура без адаптера составляет от 5 до 80°C (90°C в кратковременном режиме).

ЗОНАЛЬНЫЕ ШАРОВЫЕ КЛАПАНЫ

Двухходовой зональный клапан VZK

Зональные шаровые клапаны, предназначенные для отопительных или солнечных тепловых систем с водой или антифризом, а также для систем с питьевой водой.

Клапан оснащен **однополюсным приводом управления.** Привод может быть снят без демонтажа клапана. Клапан не должен устанавливаться вместе с приводом вниз.

Клапан требует нейтрального, постоянного и переключаемого питания. Клапан закрывается без переключаемого питания, при наличии питания клапан полностью открывается в течение 30 секунд. Клапан можно настроить вручную, повернув привод. Сначала снимается скоба и привод немного приподнимается, затем его можно повернуть вручную.

Клапан оснащен антиблокировочной функцией - если шар заклинило во время закрытия, например, из-за загрязнений внутри клапана, привод изменяет направление вращения и закрывает клапан в обратном направлении.

Техническая характеристика

МАКС. РАБОЧЕЕ ДАВЛЕНИЕ	16 бар
ТЕМПЕРАТУРА РАБОЧЕЙ ЖИДКОСТИ	до 110 °C
МАТЕРИАЛЫ	
КОРПУС КЛАПАНА	кованая латунь, никелированная
ЭЛЕМЕНТ КЛАПАНА	хромированная латунь
ШАР КЛАПАНА	хромированная латунь
О - КОЛЬЦО	FPM
СИЛОВОЙ КАБЕЛЬ	PVC
ПРИВОД	
НАПРЯЖЕНИЕ	230 В 50 Гц
ПОТРЕБЛЯЕМАЯ МОЩНОСТЬ	7 Вт
ТОК	30 mA
IP РЕЙТИНГ	IP 44
КЛАСС ЗАЩИТЫ СОГЛАСНО EN 61140 изд. 2	II

Падение давления

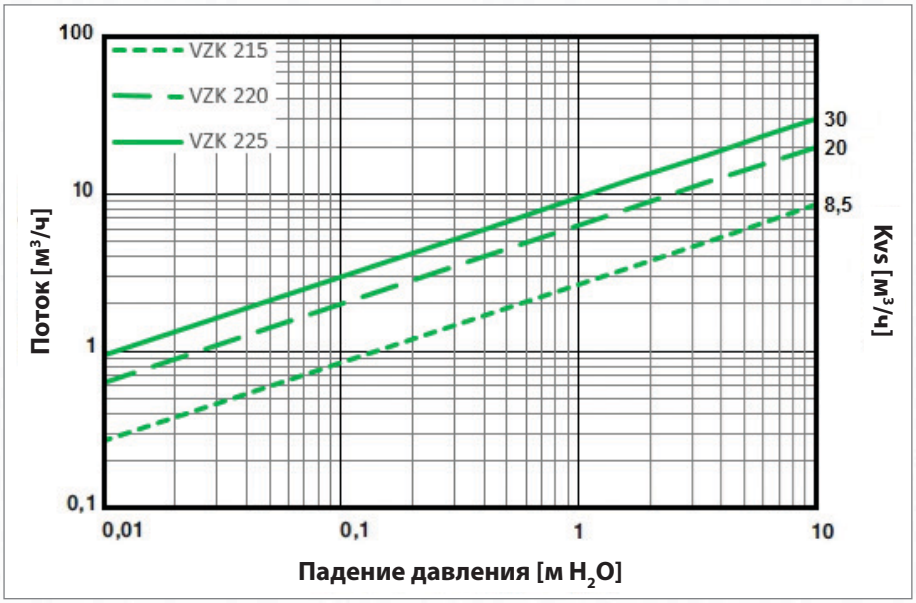

Размеры и модели

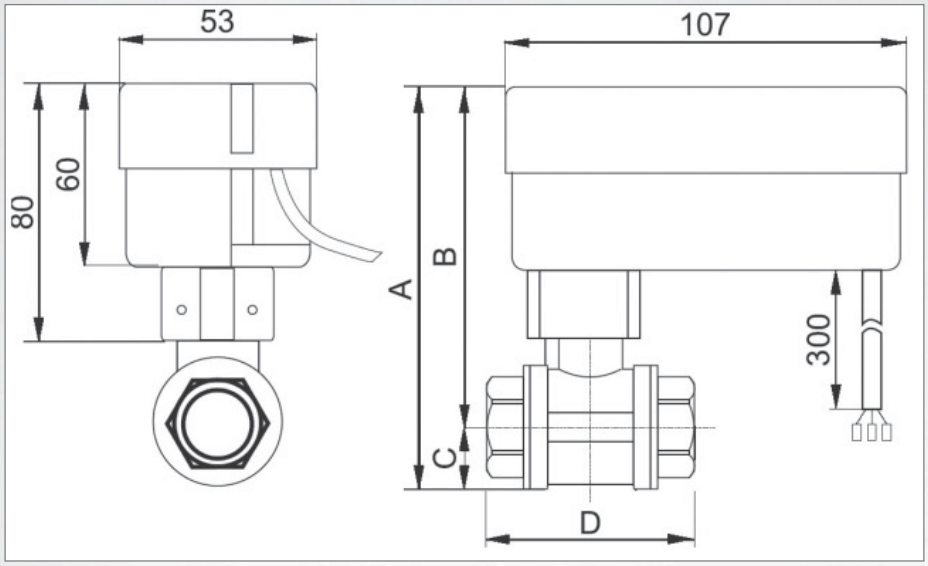

		VZK 215-230-1P	VZK 220-230-1P	VZK 225-230-1P
ПОДКЛЮЧЕНИЕ	--	1/2" F	3/4" F	1" F
A	мм	126,0	129,0	137,0
B	мм	108,5	109,5	113,5
C	мм	17,5	19,5	23,5
D	мм	63	57	68
ВЕС	кг	0,68	0,65	0,81
МАКС. РАЗНИЦА ДАВЛЕНИЙ В ОБОИХ НАПРАВЛЕНИЯХ	бар	10	10	10
Kvs	м³/ч	8,5	20,0	30,0
КОД	--	11288	10344	11289

Электрическое соединение

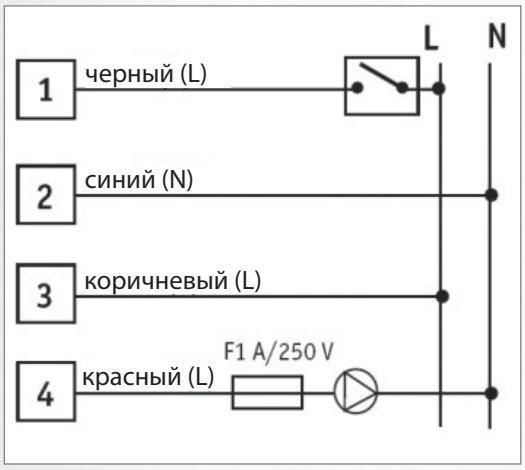

СИЛОВОЙ КАБЕЛЬ

ПОПЕРЕЧНОЕ СЕЧЕНИЕ	4× 0,5 мм²
ДЛИНА	0,3 м

ЗОНАЛЬНЫЕ КЛАПАНЫ С ВОЗВРАТНОЙ ПРУЖИНОЙ

Двухходовой зональный клапан VZP

Зонные клапаны с возвратной пружиной, предназначенные для отопительных или солнечных систем с водой или антифризом.

Клапан сопротивляется избыточному давлению от текущих циркуляционных насосов в любом направлении.

Клапан оснащен приводом, который можно снять нажатием клавиши блокировки без необходимости демонтажа клапана. В комплект поставки входит 5-жильный силовой кабель длиной 1 м.

Клапан закрывается с помощью возвратной пружины, закрывается без питания и открывается через 10 секунд под напряжением. Его можно открыть вручную с помощью ручки (клапан будет частично открыт).

Техническая характеристика

МАКС. РАБОЧЕЕ ДАВЛЕНИЕ	1,6 бар
ТЕМПЕРАТУРА РАБОЧЕЙ ЖИДКОСТИ	5 – 95 °C (постоянный) 120 °C (короткий промежуток - 1 час макс.)

МАТЕРИАЛЫ

КОРПУС КЛАПАНА	кованая латунь
ЭЛЕМЕНТ КЛАПАНА	нержавеющая сталь
КРЫШКА ПРИВОДА	нержавеющая сталь
ПРУЖИНА ПРИВОДА	нержавеющая сталь
СИЛОВОЙ КАБЕЛЬ	PVC

ПРИВОД

НАПРЯЖЕНИЕ	230 В 50 Гц
ПОТРЕБЛЯЕМАЯ МОЩНОСТЬ	7 Вт
ТОК	35 mA
IP РЕЙТИНГ	IP 20
КЛАСС ЗАЩИТЫ СОГЛАСНО EN 61140 изд. 2	II

Каждый клапан оснащен концевым микровыключателем с беспотенциальным контактом.

Падение давления

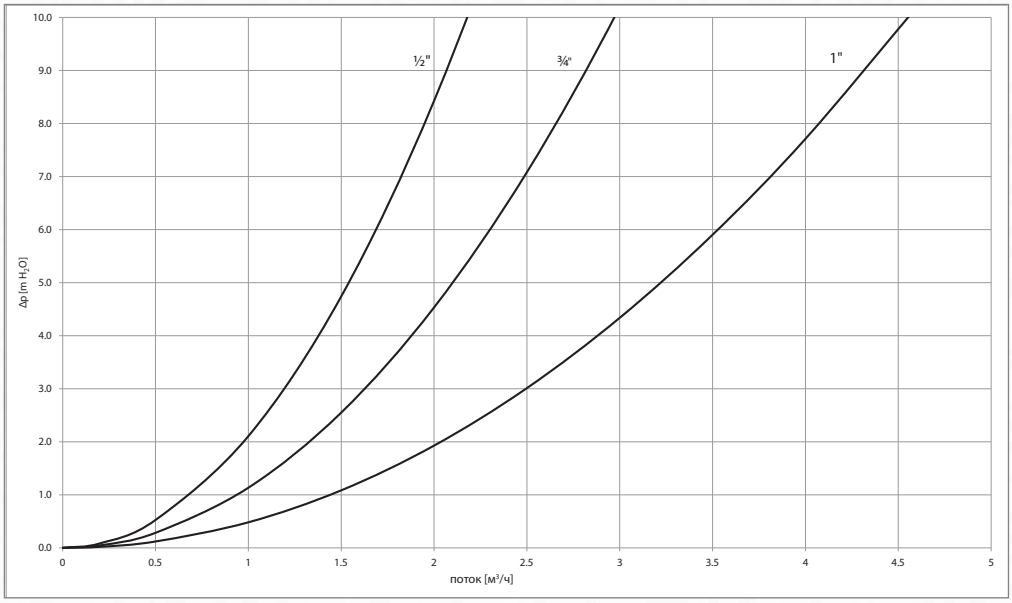

Размеры и модели

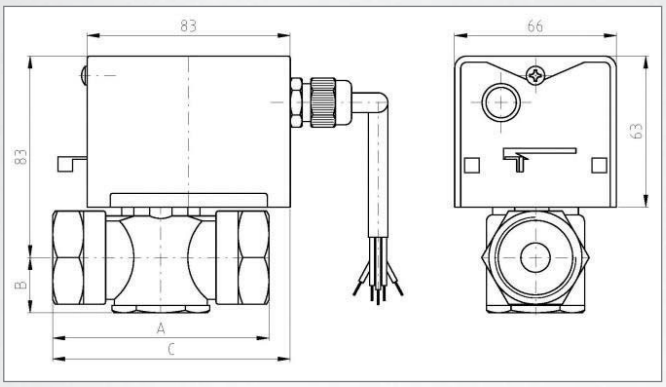

MODEL		VZP 215-230-1P	VZP 220-230-1P	VZP 225-230-1P
ПОДКЛЮЧЕНИЕ	--	G 1/2“	G 3/4“	G 1“
A	мм	72	78	88
B	мм	22	22	23
C	мм	90	90	95
ВЕС	кг	0,8	0,8	1,0
МАКС. РАЗНИЦА ДАВЛЕНИЙ В ОБОИХ НАПРАВЛЕНИЯХ	м H_2O	20	18	15
Kvs	$м^3$/ч	2,2	3,0	4,6
КОД	--	12856	12857	12858

Электрическое соединение

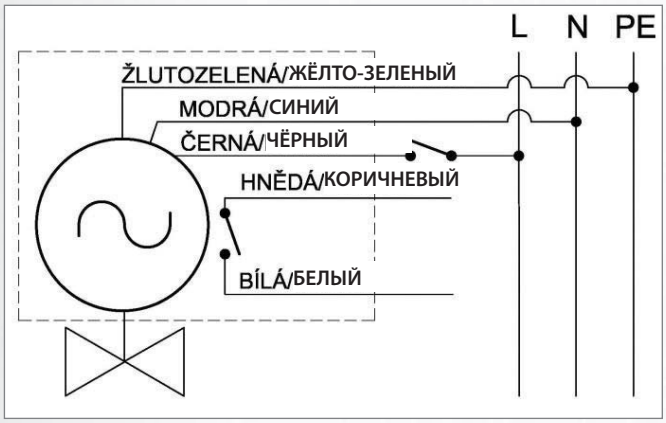

СИЛОВОЙ КАБЕЛЬ	
ПЛОЩАДЬ ПОПЕРЕЧНОГО СЕЧЕНИЯ	5× 0,75 $мм^2$
ДЛИНА	1 м
ТИП КАБЕЛЯ	Pg9

Двухсторонний зональный клапан LK525

Зональные клапаны предназначены для отопительных или солнечных тепловых систем с водой или антифризом.

Клапан оснащен **однополюсным приводом управления**. Он поставляется с 3-жильным кабелем питания длиной 1 м. Клапан не должен устанавливаться приводом вниз.

Клапан требует нейтрального, постоянного и переключаемого напряжения. Клапан закрыт без переключаемого напряжения, при наличии переключаемого напряжения клапан **полностью открывается в течение 12 секунд**.

Это медленно закрывающий/открывающий клапан, что означает отсутствие эффекта водяного молота даже при большом перепаде давления.

Техническая характеристика

МАКС. РАБОЧЕЕ ДАВЛЕНИЕ	10 бар
ТЕМПЕРАТУРА РАБОЧЕЙ ЖИДКОСТИ	5 до 80°C, короткий период 90°C; с переходником (код 11278)
МАТЕРИАЛЫ	
КОРПУС КЛАПАНА	кованная латунь
ЗАКРЫВАЮЩИЙ ЭЛЕМЕНТ	PPS-композит
ЭЛЕМЕНТ КЛАПАНА	PPS-композит
СИЛОВОЙ КАБЕЛЬ	PVC
ПРИВОД	
НАПРЯЖЕНИЕ	230 В 50 Гц
ПОТРЕБЛЯЕМАЯ МОЩНОСТЬ	7 Вт
ТОК	35 mA
IP РЕЙТИНГ	IP 40
КЛАСС ЗАЩИТЫ СОГЛАСНО EN61140 изд.2	II

Падение давления

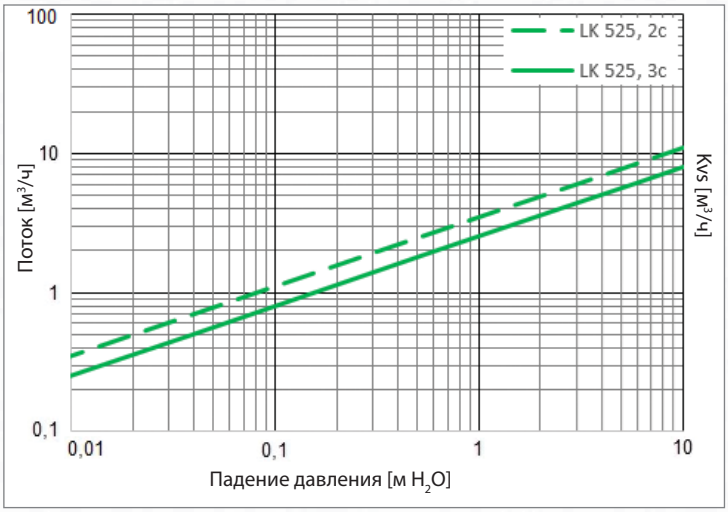

Размеры и модели

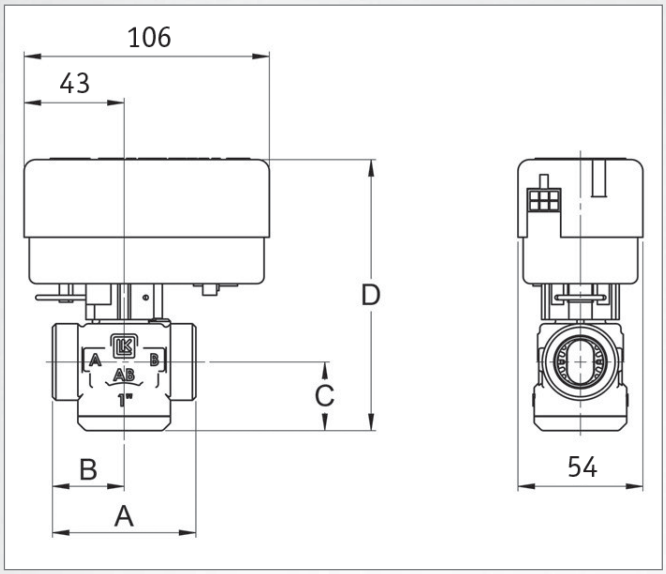

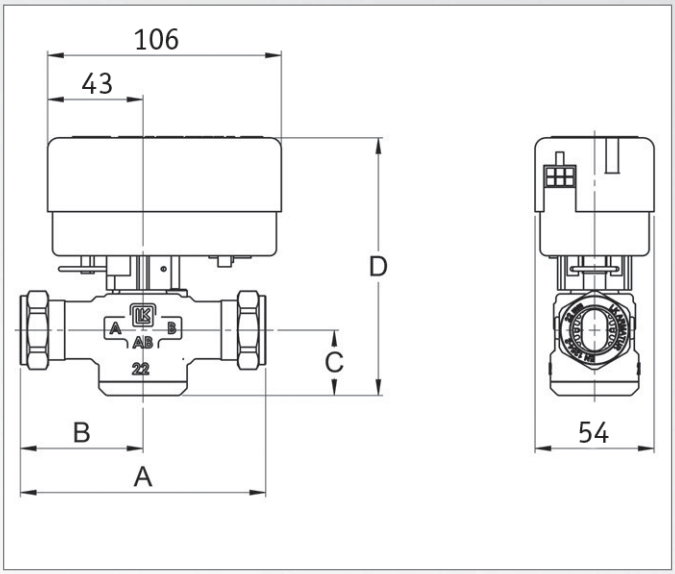

ПОДКЛЮЧЕНИЕ	--	1" M	5/4" M	Cu22	Cu28
A	мм	62	74	110	110
B	мм	31	37	55	55
C	мм	30	30	30	30
ВЕС	кг	0,6	0,6	0,4	0,6
МАКС. РАЗНИЦА ДАВЛЕНИЙ В ОБОИХ НАПРАВЛЕНИЯХ	м H_2O	10	10	10	10
Kvs	$м^3/ч$	11,0	11,0	11,0	11,0
КОД	--	12874	12875	14896	14897

Электрическое соединение

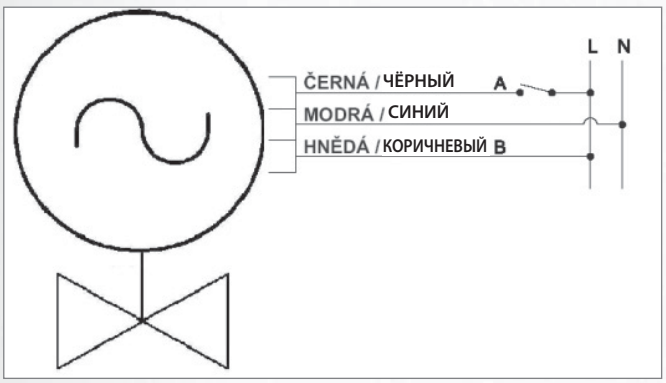

СИЛОВОЙ КАБЕЛЬ

ПОПЕРЕЧНОЕ СЕЧЕНИЕ	3× 0,75 $мм^2$
ДЛИНА	1 м

ТРЕХХОДОВЫЕ ЗОНАЛЬНЫЕ КЛАПАНЫ & ПРИВОДЫ

ТАБЛИЦА ДАННЫХ

Модельный ряд	VZK	VZK R	VZK-S[1]	VZP	LK 525
Спецификация	шаровой клапан	шаровой клапан	шаровой клапан	клапан с возвратной пружиной	запорный клапан
Ось привода	в плоскости отверстия	перпендикулярно плоскости отверстий	перпендикулярно плоскости отверстий	в плоскости отверстия	в плоскости отверстия
Применение	солнечные тепловые системы, отопительные системы, системы питьевой воды	солнечные тепловые системы, отопительные системы, системы питьевой воды	солнечные тепловые системы, отопительные системы, системы питьевой воды	солнечные тепловые системы, отопительные системы,	солнечные тепловые системы, отопительные системы,
DN [мм]	20 - 25	15 - 25	15 - 25	15 - 25	25 - 32
K_{vs} [м³/ч]	7 - 11	10,5 - 14	10,5 - 14	2,2 - 4,6	8
Рабочая температура [°C]	5 - 110	5 - 110	5 - 110	5 - 95[2]	-15 - 120[3]
Макс. давление [бар]	16	16	16	16	10
Макс. разница давлений [бар]	10	10	10	1,5 - 2	1
Управление	однополюсный с постоянной фазой	однополюсный с постоянной фазой	двухполюсный	однополюсный с возвратной пружиной	однополюсный с постоянной фазой
Источник питания [В]	230	230	230	230	230
Крутящий момент [Нм]	15	15	15	-	-
Время поворота [с]	64	60	48	10	8
Макс. потребляемая мощность [Вт]	9	4	6	7	7
IP рейтинг	IP44	IP42	IP44	IP20	IP40
Вспомогательный переключатель	-	-	end-type	end-type	-
Другое	ручное управление, съёмный привод, клапан герметичен, когда закрыт	ручное управление, съёмный привод, клапан герметичен, когда закрыт	ручное управление, съёмный привод, клапан герметичен, когда закрыт	ручное управление, съёмный привод, клапан герметичен, когда закрыт	съёмный привод

1) Клапаны VZK-S поддерживают также функцию смешивания.
2) в течение 1 часа макс. рабочая температура жидкости 120°C
3) указанный температурный диапазон действителен для клапана с переходником, кратковременная максимальная температура составляет 160°C; рабочая температура без переходника составляет от 5 до 80°C (90°C в кратковременном режиме).

ЗОНАЛЬНЫЙ ШАРОВОЙ КЛАПАН

Трехходовой зональный клапан VZK

Зональные шаровые клапаны, предназначенные для отопительных или солнечных тепловых систем с водой или антифризом, а также для систем с питьевой водой.

Клапан оснащен **однополюсным** приводом управления. Привод может быть снят без демонтажа клапана. Клапан не должен устанавливаться приводом вниз.

Клапан требует нейтрального, постоянной фазы и переключаемой фазы. Порт B открыт без переключаемой фазы, как только появится переключаемая фаза, порт A откроется. Время переключения составляет 64 сек. Клапан можно настроить вручную, повернув ручку (после отсоединения привода).

Техническая характеристика

МАКС. РАБОЧЕЕ ДАВЛЕНИЕ	16 бар
ТЕМПЕРАТУРА РАБОЧЕЙ ЖИДКОСТИ	до 110 °C
МАТЕРИАЛЫ	
КОРПУС КЛАПАНА	кованная латунь, никелированная
ЭЛЕМЕНТ КЛАПАНА	хромированная латунь
ШАР КЛАПАНА	хромированная латунь
О - КОЛЬЦО	FPM
СИЛОВОЙ КАБЕЛЬ	PVC
ПРИВОД	
НАПРЯЖЕНИЕ	230 В 50 Гц
ПОТРЕБЛЯЕМАЯ МОЩНОСТЬ	9 Вт
ТОК	40 mA
IP РЕЙТИНГ	IP 44
КЛАСС ЗАЩИТЫ СОГЛАСНО EN 61140 изд.2	II

Падение давления

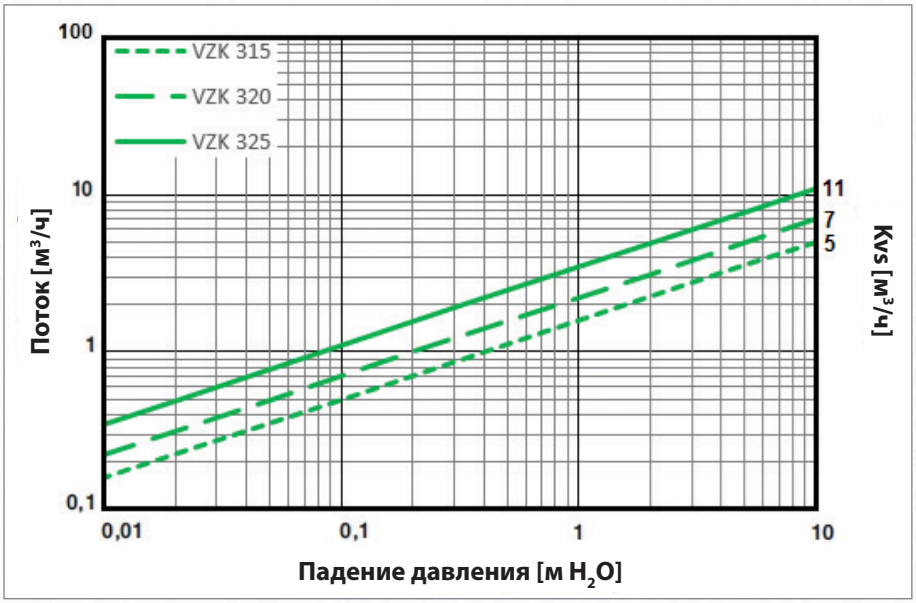

Размеры и модели

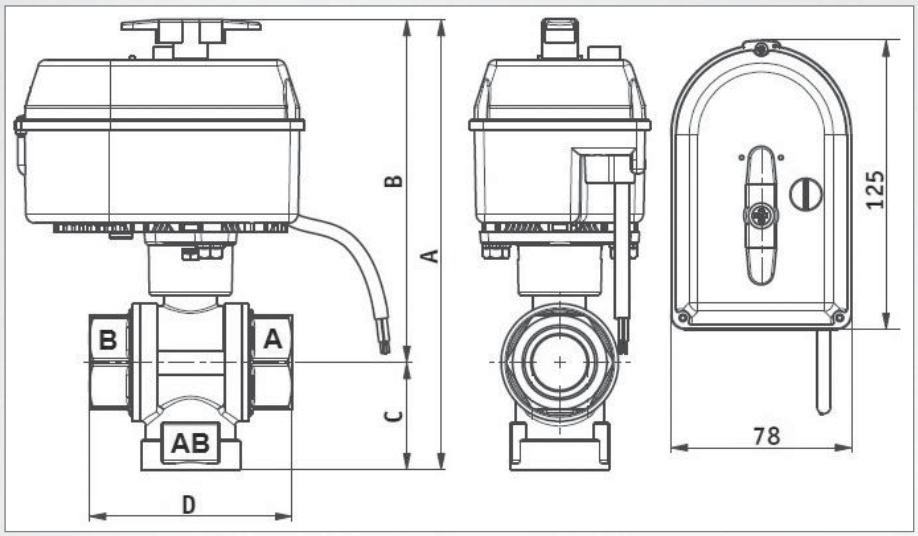

		VZK 315 -230-1P	VZK 320 -230-1P	VZK 325 -230-1P
ПОДКЛЮЧЕНИЕ	--	1/2“ F	3/4“ F	1“ F
A	мм	183	183	194
B	мм	144	144	148
C	мм	39	39	46
D	мм	74	74	88
ВЕС	кг	1,02	1,25	1,53
МАКС, РАЗНИЦА ДАВЛЕНИЙ В ОБОИХ НАПРАВЛЕНИЯХ	бар	10	10	10
Kvs	м³/ч	5,0	7,0	11,0
КОД	--	11292	11293	11294

Электрическое соединение

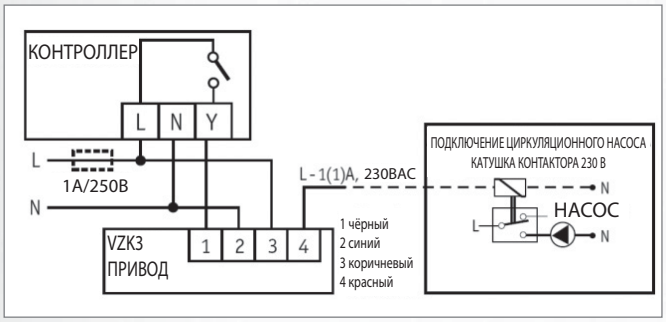

СИЛОВОЙ КАБЕЛЬ	
ПОПЕРЕЧНОЕ СЕЧЕНИЕ	4× 0,5 мм²
ДЛИНА	2 м

Трехходовые зональные клапаны VZK R

Зональные шаровые клапаны, предназначенные для отопительных или солнечных тепловых систем с водой или антифризом, а также для систем с питьевой водой.

Клапан оснащен **однополюсным** приводом управления. Привод может быть снят без демонтажа клапана. Клапан не должен устанавливаться приводом вниз.

Клапан требует нейтральной, постоянной и переключаемой фазы. Порт B открыт без режима переключаемой фазы, как только появится переключаемая фаза, порт A откроется. Время переключения составляет 60 с. Клапан можно настроить вручную, повернув ручку (после отсоединения мотора).

Техническая характеристика

МАКС. РАБОЧЕЕ ДАВЛЕНИЕ	16 бар
ТЕМПЕРАТУРА РАБОЧЕЙ ЖИДКОСТИ	до 110 °C
МАТЕРИАЛЫ	
КОРПУС КЛАПАНА	кованная латунь, никелированная
ЭЛЕМЕНТ КЛАПАНА	хромированная латунь
ШАР КЛАПАНА	хромированная латунь
О - КОЛЬЦО	FPM
СИЛОВОЙ КАБЕЛЬ	PVC
ПРИВОД	
НАПРЯЖЕНИЕ	230 В 50 Гц
ПОТРЕБЛЯЕМАЯ МОЩНОСТЬ	4 Вт
ТОК	17 mA
IP РЕЙТИНГ	IP 42
КЛАСС ЗАЩИТЫ СОГЛАСНО EN 61140 изд.2	II

Падение давления

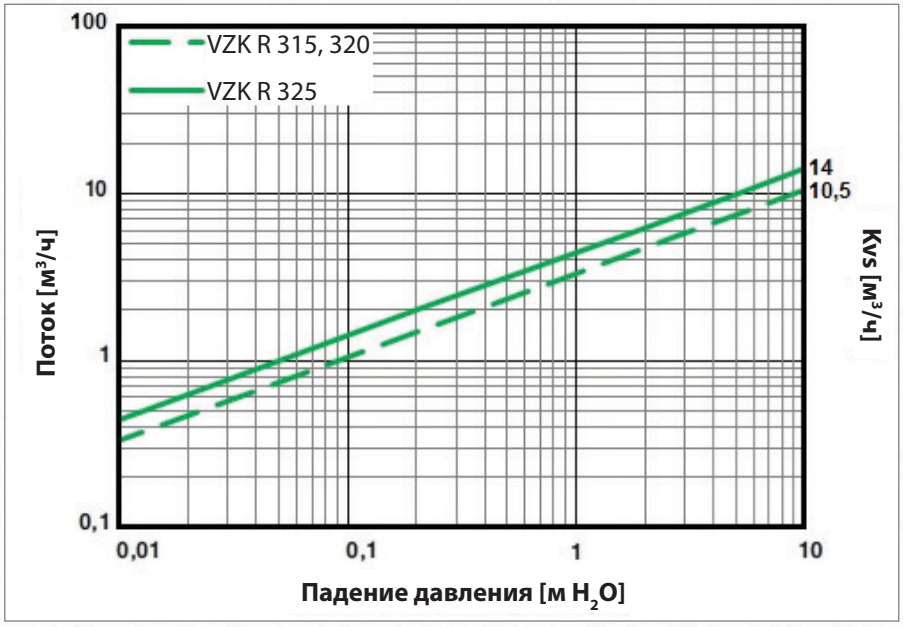

Размеры и модели

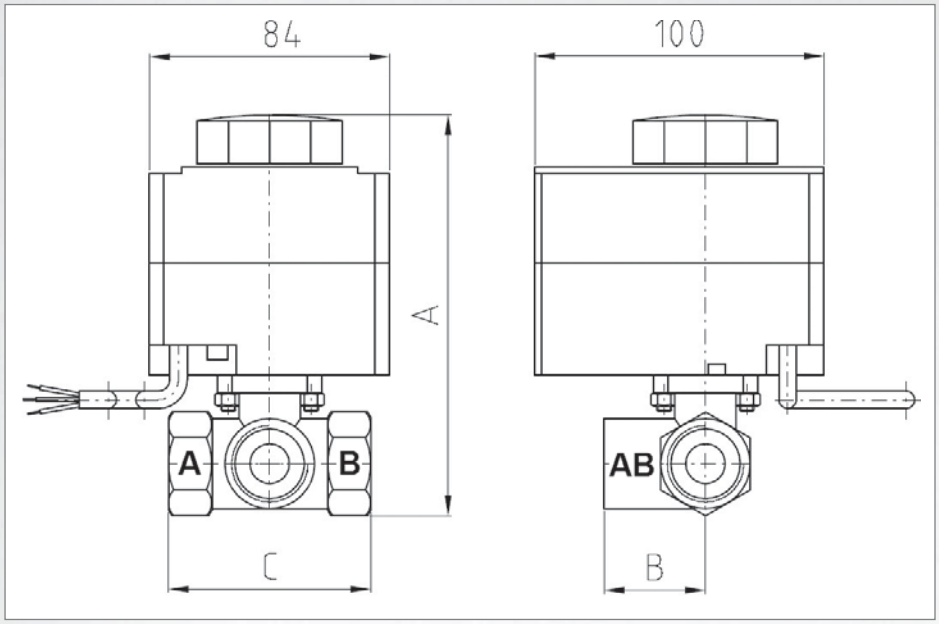

		VZK R 315 -230-1P	VZK R 320 -230-1P	VZK R 325 -230-1P
ПОДКЛЮЧЕНИЕ	--	1/2“ F	3/4“ F	1“ F
A	мм	145,0	145,0	156,0
B	мм	48,5	50,5	60,0
C	мм	67,0	69,5	82,0
ВЕС	кг	1,03	0,94	1,17
МАКС. РАЗНИЦА ДАВЛЕНИЙ В ОБОИХ НАПРАВЛЕНИЯХ	бар	10	10	10
Kvs	$м^3/ч$	10,5	10,5	14,0
КОД	--	13602	13603	13604

Электрическое соединение

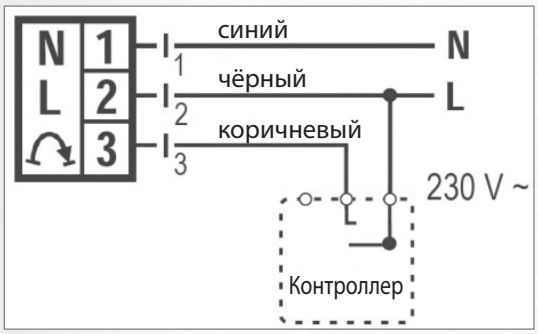

СИЛОВОЙ КАБЕЛЬ	
ПОПЕРЕЧНОЕ СЕЧЕНИЕ	$3\times 0,5$ $мм^2$
ДЛИНА	2 м

ЗОНАЛЬНЫЕ ШАРОВЫЕ КЛАПАНЫ

Трехходовые зональные клапаны VZK S

Зональные шаровые клапаны, предназначенные для отопительных или солнечных тепловых систем с водой или антифризом, а также для систем с питьевой водой.

Клапан оснащен **двухполюсным** приводом управления, **позволяющим смешивание**. Привод может быть снят без демонтажа клапана. Клапан не должен устанавливаться приводом вниз.

При подаче тока на коричневый провод **привод поворачивается по часовой стрелке (путь A-AB открывается)**, при подаче тока на черный провод **привод поворачивается против часовой стрелки (путь B-AB открывается)**, при отключении питания привод остается в своем положении. Время переключения составляет 48 с. Клапан можно настроить вручную, повернув ручку (после отключения двигателя).

Каждый клапан оснащен концевым выключателем с беспотенциальным контактом.

Техническая характеристика

МАКС. РАБОЧЕЕ ДАВЛЕНИЕ	16 бар
ТЕМПЕРАТУРА РАБОЧЕЙ ЖИДКОСТИ	до 110 °C
МАТЕРИАЛЫ	
КОРПУС КЛАПАНА	кованная латунь, никелированная
ЭЛЕМЕНТ КЛАПАНА	хромированная латунь
ШАР КЛАПАНА	хромированная латунь
О - КОЛЬЦО	FPM
СИЛОВОЙ КАБЕЛЬ	PVC
ПРИВОД	
НАПРЯЖЕНИЕ	230 В 50 Гц
ПОТРЕБЛЯЕМАЯ МОЩНОСТЬ	6 Вт
ТОК	30 mA
IP РЕЙТИНГ	IP 44
КЛАСС ЗАЩИТЫ СОГЛАСНО EN 61140 изд.2	II

Падение давления

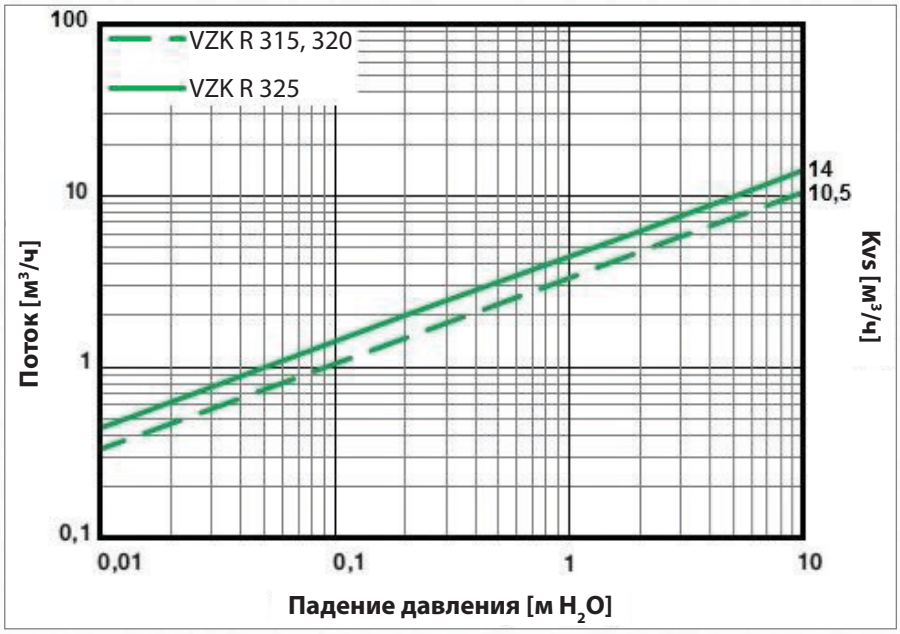

Размеры и модели

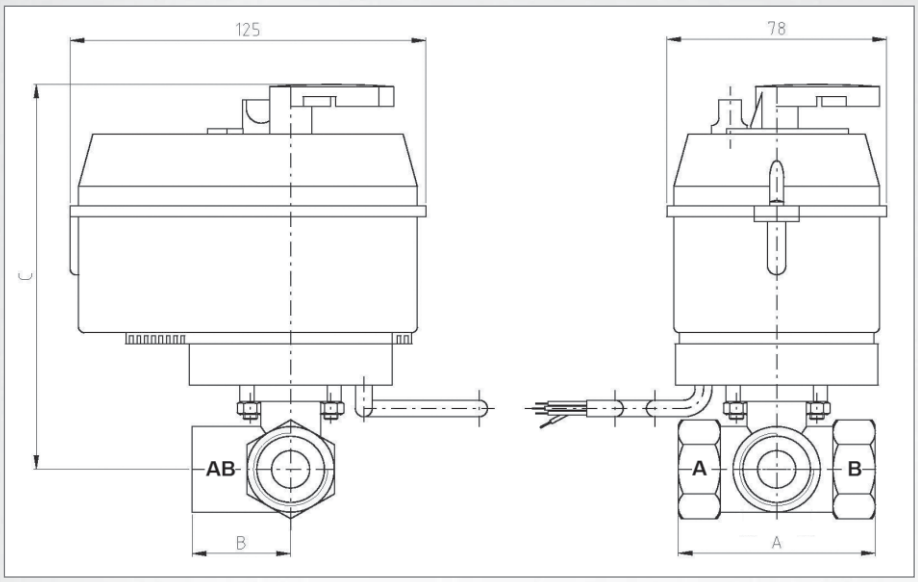

		VZK-S 315 -230-2P	VZK-S 320 -230-2P	VZK-S 325 -230-2P
ПОДКЛЮЧЕНИЕ	--	1/2" F	3/4" F	1" F
A	мм	67,0	69,5	82,0
B	мм	33,5	31,8	42,0
C	мм	137,0	137,0	145,0
ВЕС	кг	1,11	1,04	1,25
МАКС. РАЗНИЦА ДАВЛЕНИЙ В ОБОИХ НАПРАВЛЕНИЯХ	бар	10	10	10
Kvs	$м^3/ч$	10,5	10,5	14,0
КОД	--	13589	11286	11287

Электрическое соединение

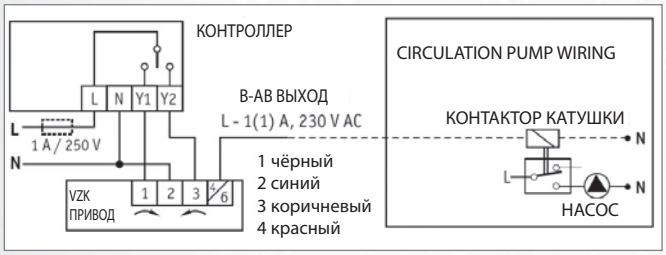

СИЛОВОЙ КАБЕЛЬ	
ПОПЕРЕЧНОЕ СЕЧЕНИЕ	$4\times 0,5$ $мм^2$
ДЛИНА	2 м

ЗОНАЛЬНЫЕ КЛАПАНЫ С ВОЗВРАТНОЙ ПРУЖИНОЙ

Трехходовые зональные клапаны VZP

Зональные клапаны с возвратной пружиной, предназначенные для отопительных или солнечных систем с водой или антифризом.

Клапан сопротивляется избыточному давлению от текущих циркуляционных насосов в любом направлении.

Клапан оснащен приводом, который можно снять нажатием клавиши блокировки без необходимости демонтажа клапана. Поставляется с 5-жильным кабелем питания, длиной 1 м.

Клапан закрывается с помощью возвратной пружины, закрывается без питания и открывается через 10 секунд под напряжением. Его можно открыть вручную с помощью ручки (клапан будет частично открыт).

Техническая характеристика

МАКС. РАБОЧЕЕ ДАВЛЕНИЕ	1,6 бар
ТЕМПЕРАТУРА РАБОЧЕЙ ЖИДКОСТИ	5 – 95 °C (постоянный) 120 °C (короткий период - 1 час макс.)

МАТЕРИАЛЫ

КОРПУС КЛАПАНА	кованная латунь
ЭЛЕМЕНТ КЛАПАНА	нержавеющая сталь
КРЫШКА ПРИВОДА	нержавеющая сталь
ПРУЖИНА ПРИВОДА	нержавеющая сталь
СИЛОВОЙ КАБЕЛЬ	PVC

ПРИВОД

НАПРЯЖЕНИЕ	230 В 50 Гц
ПОТРЕБЛЯЕМАЯ МОЩНОСТЬ	7 Вт
ТОК	35 mA
IP РЕЙТИНГ	IP 20
КЛАСС ЗАЩИТЫ СОГЛАСНО EN 61140 изд.2	II

Каждый клапан оснащен концевым микровыключателем с беспотенциальным контактом.

Падение давления

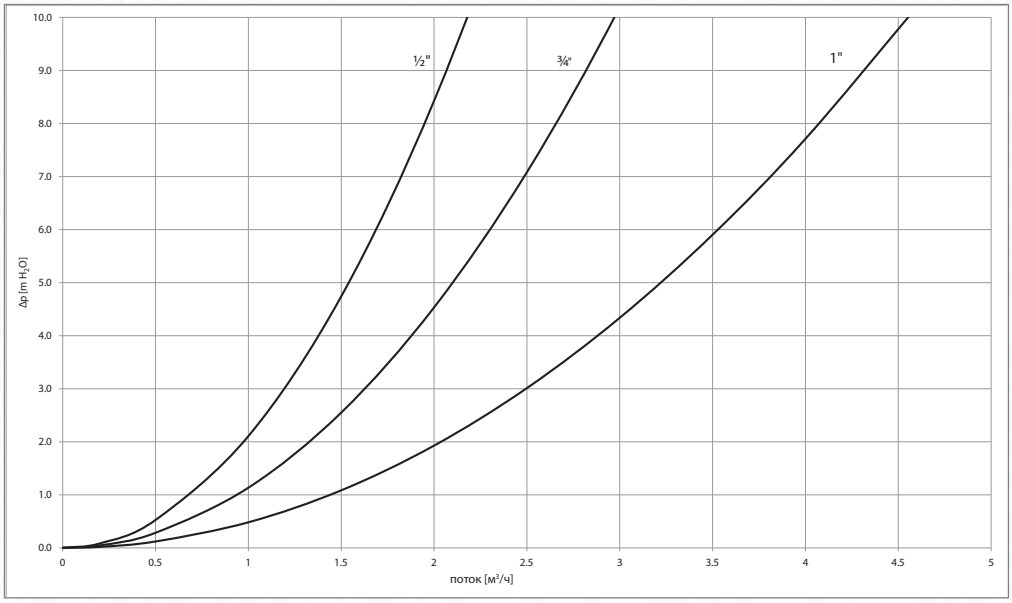

Размеры и модели

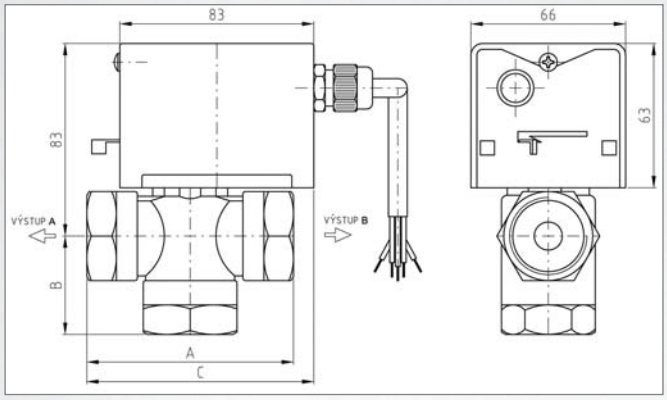

MODEL		VZP 215-230-1P	VZP 220-230-1P	VZP 225-230-1P
ПОДКЛЮЧЕНИЕ	--	G 1/2“F	G 3/4“F	G 1“F
A	мм	72	78	88
B	мм	28	33	42
C	мм	86	90	95
ВЕС	кг	0,8	0,8	1,0
МАКС. РАЗНИЦА ДАВЛЕНИЙ В ОБОИХ НАПРАВЛЕНИЯХ	м H_2O	20	18	15
Kvs	$м^3$/ч	2,2	3,0	4,6
КОД	--	12854	12855	9658

Электрическое соединение

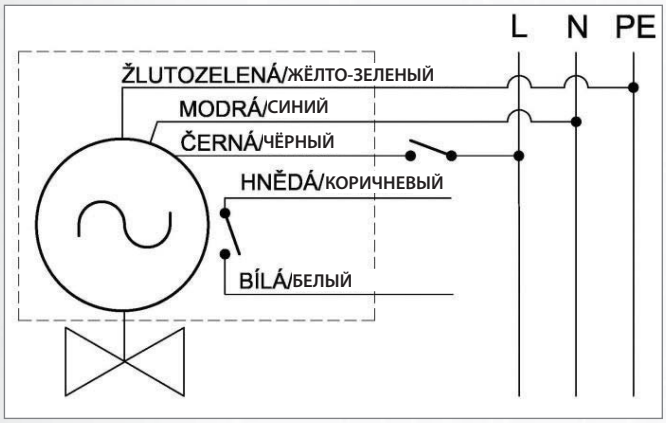

СИЛОВОЙ КАБЕЛЬ	
ПЛОЩАДЬ ПОПЕРЕЧНОГО СЕЧЕНИЯ	5× 0,75 $мм^2$
ДЛИНА	1 м
ТИП КАБЛЕЯ	Pg9

Трёхходовой зональный клапана LK525

Затворные зональные клапаны, предназначенные для отопительных или солнечных тепловых систем с водой или жидкостью антифриза.

Клапан оснащен **однополюсным** приводом управления. Он поставляется с 3-жильным кабелем питания длиной 1 м. Клапан не должен устанавливаться приводом вниз.

Клапан требует нейтральной, постоянной и переключаемой фазы. Клапан закрывается без переключаемой фазы, при наличии функции переключаемая фаза клапан **полностью открывается в течение 12 секунд.**

Это медленно закрывающий/открывающий клапан, это означает, что эффект водяного молота отсутствует даже при большом перепаде давления.

Техническая характеристика

МАКС. РАБОЧЕЕ ДАВЛЕНИЕ	16 бар
ТЕМПЕРАТУРА РАБОЧЕЙ ЖИДКОСТИ	5 до 80°C, короткий период 90°C; с переходником (код 11278)
МАТЕРИАЛЫ	
КОРПУС КЛАПАНА	кованная латунь
ЗАКРЫВАЮЩИЙ ЭЛЕМЕНТ	композит PPS
ЭЛЕМЕНТ КЛАПАНА	композит PPS
СИЛОВОЙ КАБЕЛЬ	PVC
ПРИВОД	
НАПРЯЖЕНИЕ	230 В 50 Гц
ПОТРЕБЛЯЕМАЯ МОЩНОСТЬ	7 Вт
ТОК	30 mA
IP РЕЙТИНГ	IP 40
КЛАСС ЗАЩИТЫ СОГЛАСНО EN 61140 изд.2	II

Падение давления

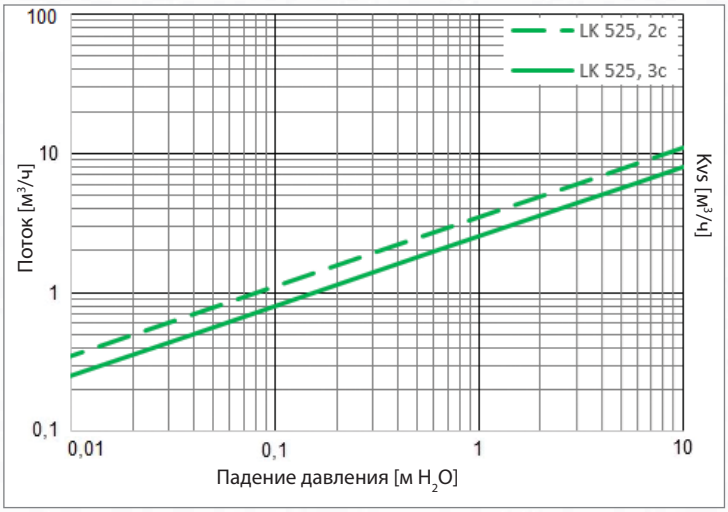

Размеры и модели

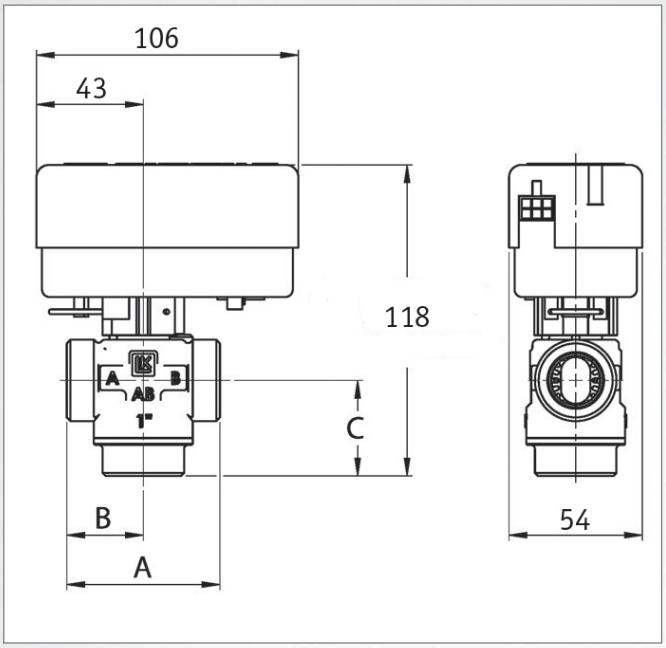

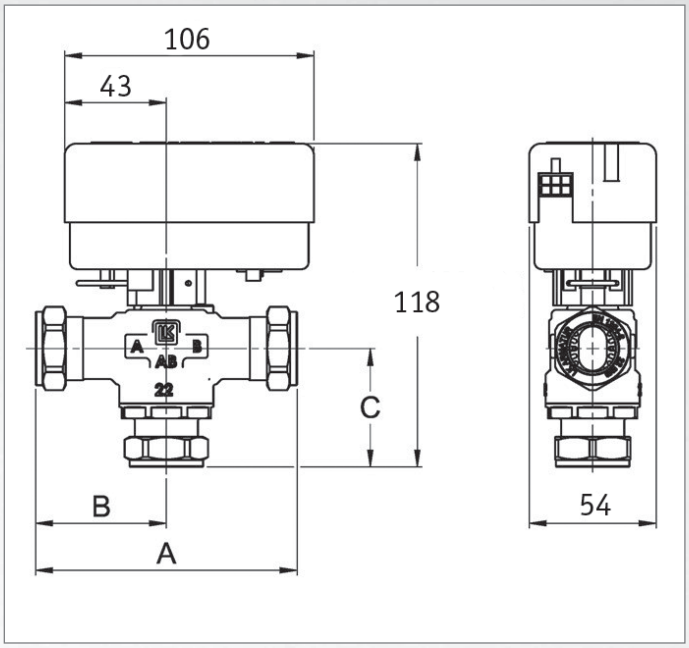

ПОДКЛЮЧЕНИЕ	--	1“ M	5/4“ M	Cu22	Cu28
A	мм	62	74	110	110
B	мм	31	37	55	55
C	мм	39	40	50	54
D	мм	127	128	138	142
ВЕС	кг	0,6	0,6	0,4	0,6
МАКС. РАЗНИЦА ДАВЛЕНИЙ В ОБОИХ НАПРАВЛЕНИЯХ	м H_2O	10	10	10	10
Kvs	$м^3/ч$	8,0	8,0	8,0	8,0
КОД	--	11284	11285	14883	14884

Электрическое соединение

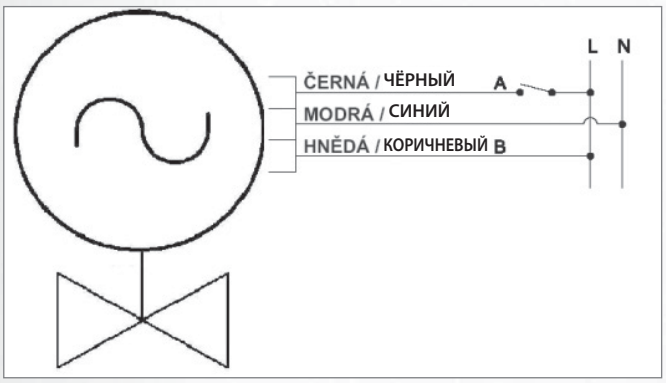

СИЛОВОЙ КАБЕЛЬ

ПОПЕРЕЧНОЕ СЕЧЕНИЕ	3× 0,75 $мм^2$
ДЛИНА	1 м

v1.4-02/2020

REGULUS spol. s r.o., Чешская Республика
Эл. почта: sales@regulus.eu
Вэб-сайт: www.regulus.eu