www.regulus-waermetechnik.de

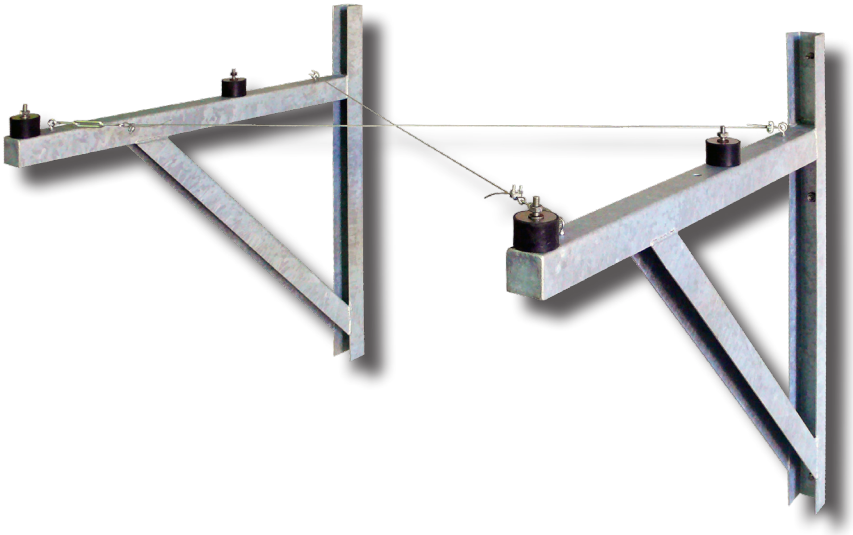

WANDHALTERUNG

Anweisungen für Installation und Gebrauch

DE

WANDHALTERUNG FÜR
die Wärmepumpen der Serien CTC EA 400, 500, 600 und RTC

WANDHALTERUNG

1. Einleitung

Die Halterungen für die Wärmepumpen der Serien CTC EA 400, 500, 600 und RTC ermöglichen eine einfache und schnelle Montage an einer Wand oder einer anderen vertikalen Konstruktion. Sie werden verwendet, um die Wärmepumpe in der gewünschten Höhe über dem Boden aufzuhängen. Die Oberfläche der Halterungen ist feuerverzinkt und somit langfristig vor Korrosion geschützt. Die mitgelieferten Stahlseile sorgen für die räumliche Stabilität der Konstruktion und die Silentblöcke für eine schwingungsfreie Befestigung der gesamten Einheit.

Um eine ausreichende Luftzufuhr zu gewährleisten, muss der erforderliche Mindestabstand der Wärmepumpe zur Fassade gemäß der nachstehenden Tabelle eingehalten werden:

Modell Wärmepumpe		Lmin ≥ [mm]	Anbringen der Halterung		Max. Dicke der Isolierung [mm]
			nicht isoliert Fassade	isoliert Fassade	
CTC EA	406	300	✓	✓	150
	408	300	✓	✓	150
	410	300	✓	✗	✗
	415	400	✓	✗	✗
	420	400	✓	✗	✗
	510M	300	✓	✓	150
	614M	300	✓	✓	150
	622M	400	✓	✗	✗
RTC	6i	300	✓	✓	300
	13e	300	✓	✓	250
	20e	300	✓	✗	✗

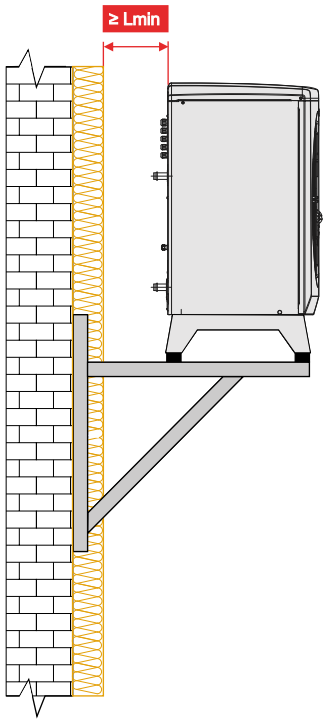

✗ *für die Montage an der gedämmten Fassade ist eine größere Konsole vorgesehen, Bestellnummer 18406*

2. Teileliste

Der Wandmontagesatz für die Wärmepumpe umfasst die folgenden Teile:

- geschweißte verzinkte Halterung (2 Stück)
- Stahlseil Ø 3,15 mm, l= 1500 mm (2 Stück)
- Seilklemmen 3 mm, flach (4 Stück)
- Seilspanner Ösen/Haken M5 (2 Stück)
- Ringschraube M6x50 (4 Stück)
- Federscheibe Ø 6,1 mm (4 Stück)
- Muttern M6 (8 Stück)
- Silentblock 60x40 mm, Typ 1, M10x28 (4 Stück)
- Karosseriescheibe 10,5x30 mm (8 Stück)
- Muttern M10 (8 Stück)

3. Abmessungen der Konstruktion

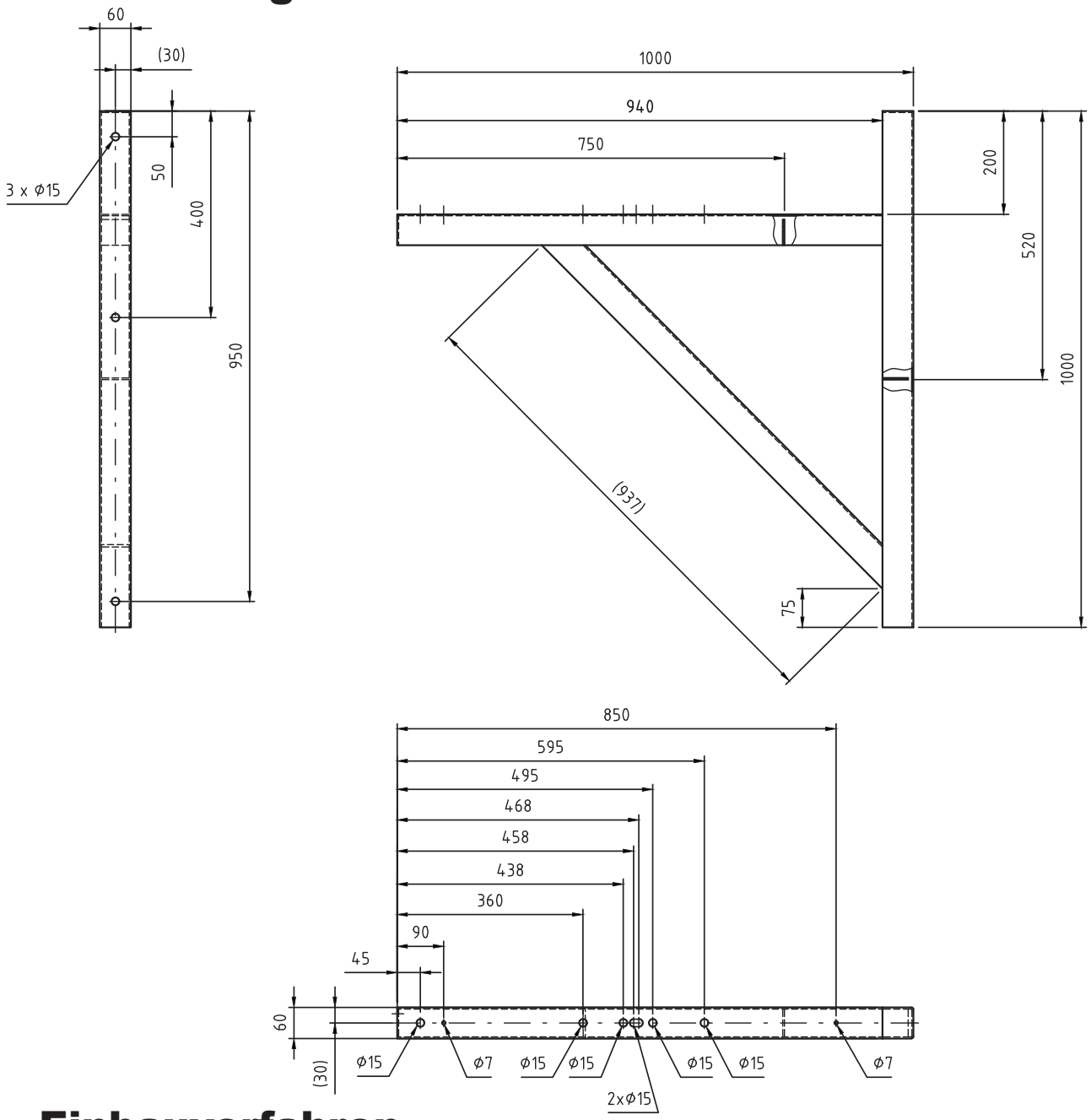

4. Einbauverfahren

4.1 Wahl der Montage- und Vorbereitungsarbeiten

Bitte beachten Sie: Befestigen Sie die Halterung immer direkt an der Wand gemäß der unten beschriebenen Vorgehensweise. Es ist unter **keinen Umständen möglich, die Halterung direkt an der Fassadendämmung zu befestigen!**

Vor der Montage der Halterung an der Wand ist es wichtig, die Befestigungsmethode entsprechend der Beschaffenheit der Wand und ihrer Tragfähigkeit sorgfältig auszuwählen. Es ist auch wichtig zu bedenken, dass die Wand je nach Größe der Wärmepumpe mit einem Gewicht von über **200 kg** belastet wird. Aus diesem Grund wird die Verwendung eines **chemischen Dübels** oder eines **Durchsteckdübels** für die Montage empfohlen. Dies ist aber immer mit dem Statiker abzusprechen. Das Paket enthält **Silentblöcke**, die für die flexible Montage der Wärmepumpe verwendet werden. Für ihre Installation wird das folgende Verfahren empfohlen:

Schrauben Sie die verstellbaren Füße der Wärmepumpe ab, schrauben Sie dann die Silentblöcke an ihren Platz und montieren Sie die Wärmepumpe mit den Silentblöcken an der Tragkonstruktion.

Für die Installation der Wärmepumpe werden Ø 15 mm Löcher in die Unterkonstruktion vorgebohrt.

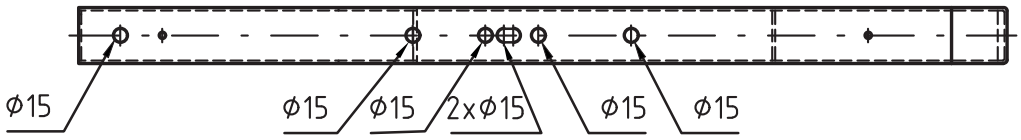

Je nach Größe der Wärmepumpe sind die Löcher in den Halterungen in den folgenden Abständen vorgebohrt:

RTC 6i

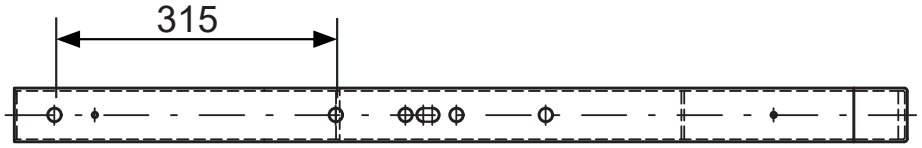

RTC 13e

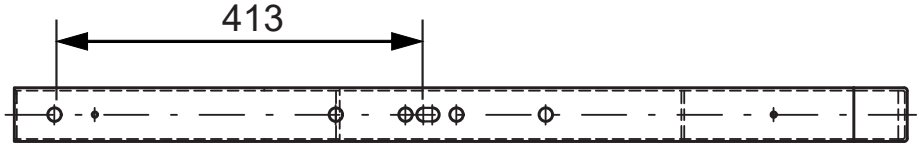

RTC 20e

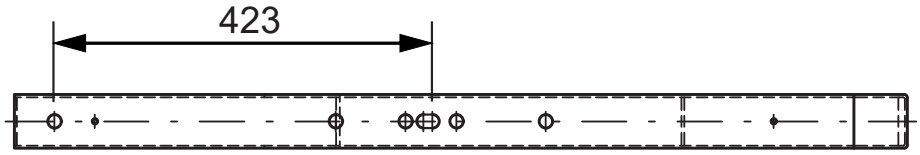

CTC EA 406-408
CTC EA 510M
CTC EA 614M

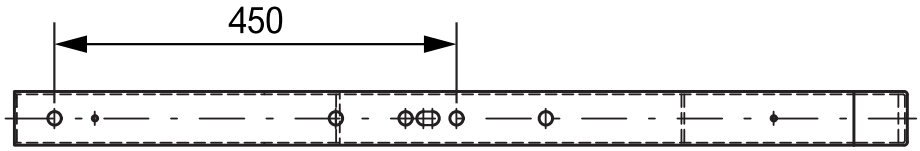

CTC EA 410-420
CTC EA 622M

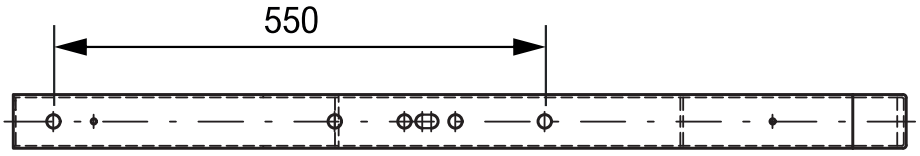

4.2 Wandmontage

Bei der Installation mit einem **chemischen Dübel sind** die Angaben des Herstellers des chemischen Dübels zu beachten. Für die Installation müssen **6 Löcher** für eine Gewindestange **M10** oder **M12** in den folgenden Abständen in die Wand gebohrt werden:

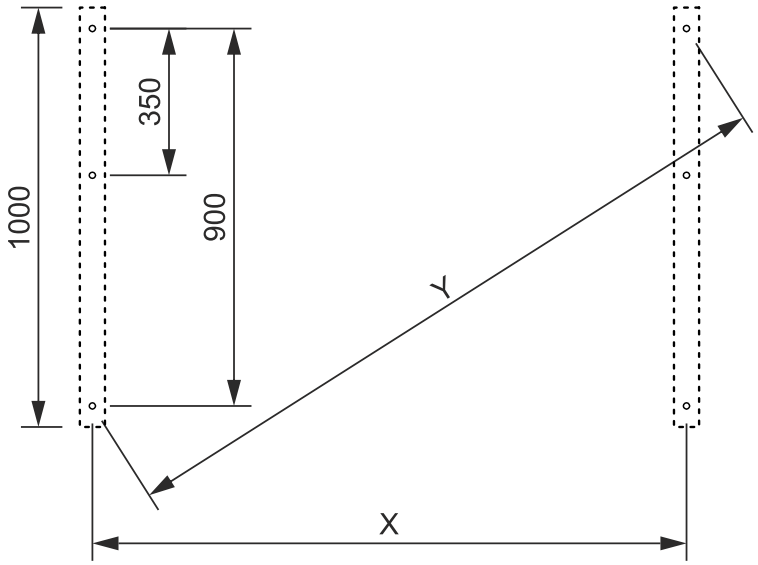

X [mm]	Y [mm]	Wärmepumpe
1155	**1465**	CTC EA 510M CTC EA 614M
1285	**1570**	CTC EA 410-420 CTC EA 622M
844	**1136**	RTC 6i
936	**1206**	RTC 13e
736	**1163**	RTC 20e

4.3 Versteifung der Konstruktion

Um eine ausreichende räumliche Steifigkeit, Form und Lage der Konstruktion zu gewährleisten, ist es notwendig, eine **Versteifung vorzunehmen**. Dies geschieht mit den mitgelieferten Stahlseilen mit Spannern und Augenschrauben. Zwei vorgebohrte Löcher von **Ø 7 mm** in jeder Halterung dienen zur Befestigung der Drahtseile mit Ringschrauben M6x13 mm.

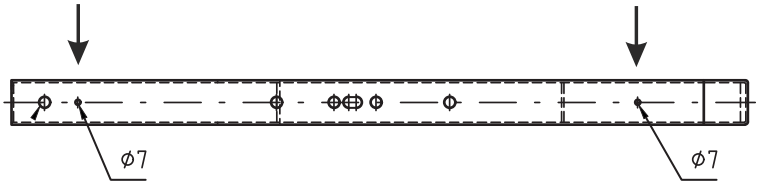

Die Länge der Drahtseile ist auf die maximalen Abstände der Halterungen abgestimmt (siehe Abschnitt 4.2). Wird die Konstruktion bei Wärmepumpen genutzt, die geringere Abstände benötigen, müssen die Seile gekürzt werden. Zu diesem Zweck werden **Seilklemmen mitgeliefert.**

Nachdem das Stahlseil angebracht und die Länge des Seiles eingestellt wurde, muss es mit **Seilspannern** gespannt werden.
Spannen Sie das Seil nur so weit, dass eine Verformung der Konstruktion oder eine Verschiebung des Seils gegenüber der ursprünglichen Position verhindert wird.

4.4 Montage der Wärmepumpe an der Tragkonstruktion

Nachdem alle vorangegangenen Schritte abgeschlossen sind und die Konstruktion fest an der Wand befestigt und ausgesteift ist, stellen Sie die Wärmepumpe auf die Tragkonstruktion. **Es ist wichtig, dass die Wärmepumpe auf den Silentblöcken montiert wird.** Befestigen Sie die Wärmepumpe mit den im Paket enthaltenen Unterlegscheiben und Muttern.

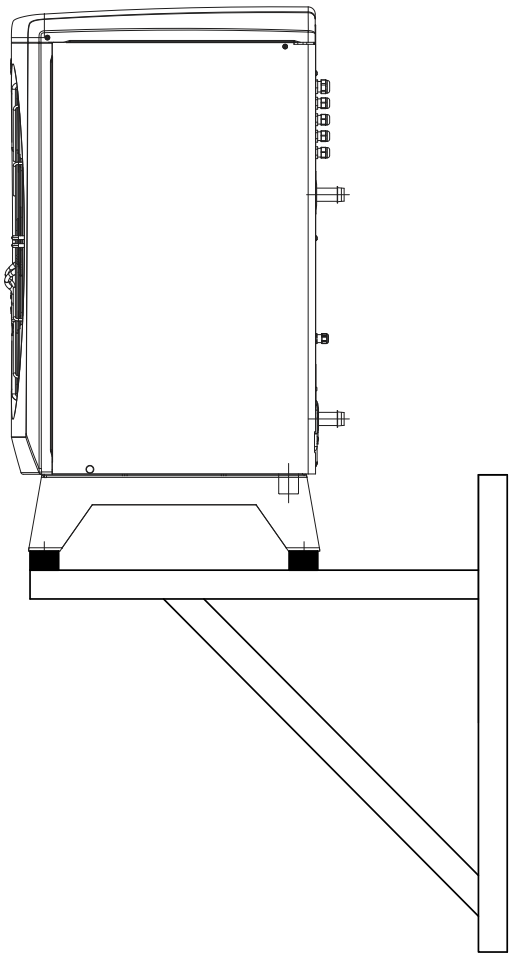

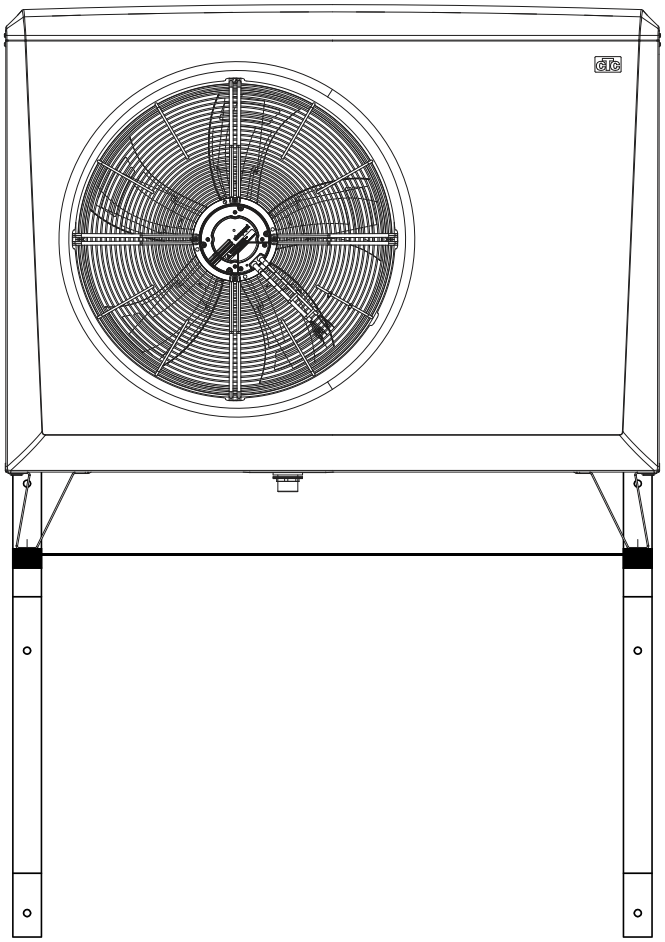

©2025 Wir behalten uns das Recht vor, Fehler, Änderungen und Verbesserungen ohne vorherige Ankündigung vorzunehmen.

v1.3-06/2025

REGULUS Wärmetechnik GmbH
E-Mail: verkauf@regulus-waermetechnik.de
Website: www.regulus-waermetechnik.de