www.regulus.cz

VZK R 2xx-230-1P

Návod na instalaci a použití

CZ

DVOUCESTNÝ ZÓNOVÝ KULOVÝ VENTIL

VZK R 2xx-230-1P

VZK R 2xx-230-1P

OBSAH

1. Úvod 3
2. Technické údaje 3
3. Pohon..... 5
3.1. Elektrické zapojení pohonu 5
3.2. Ovládání pohonu 5
3.3. Stavy ventilu 5
3.4. Umístění pohonu 6
4. Změna směru otáčení pohonu 7
5. Povolené a zakázané polohy 8

1. Úvod

Dvoucestný zónový ventil s el. pohonem (230 V, 50 Hz) a možností ručního ovládání. Ventil nalézá uplatnění v otopných a solárních systémech. Pohon je k ventilu připevněn čtyřmi maticemi M5 (velikost klíče 8) a lze jej sejmout bez nutnosti demontáže ventilu. Stav polohy ventilu je signalizován ovládací pákou pohonu. Ventilem může kapalina proudit oběma směry.

2. Technické údaje

Označení	Objednací kód	Jmenovitá světlost DN	Připojovací závit A	Rozměr B	Rozměr C	Doba otevř. /zavř. [s]	K_{Vs} [m³/h]	Hmotnost [kg]
VZK R 220-230-1P-60 1/2F	19682	20	2 x G 1/2" F	96	160	60	8,9	1,2
VZK R 220-230-1P-60 3/4F	19677	20	2 x G 3/4" F	96	160	60	18,7	1,2
VZK R 220-230-1P-60 1F	19680	20	2 x G 1" F	96	160	60	20,0	1,2
VZK R 225-230-1P-60 1F	19686	25	2 x G 1" F	104	169	60	31,6	1,5
VZK R 225-230-1P-60 5/4F	19689	25	2 x G 5/4" F	104	169	60	34,3	1,5

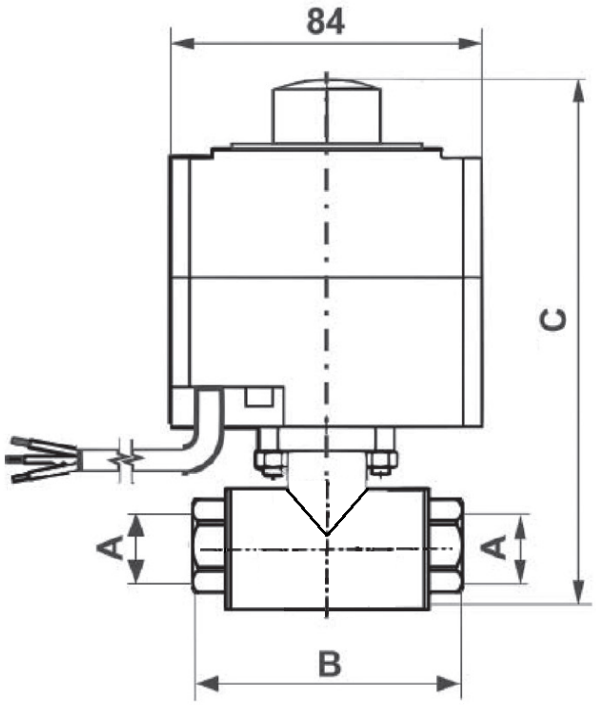

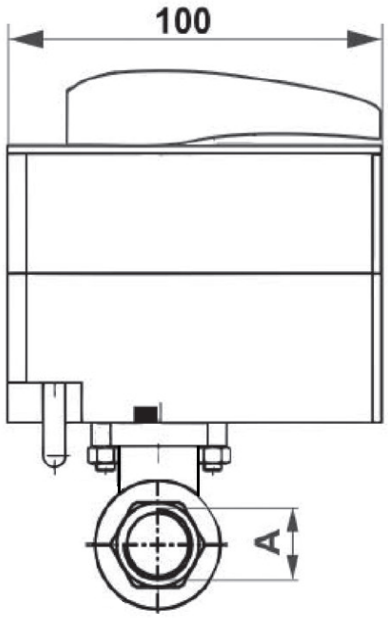

Technické údaje	
Max. pracovní tlak	10 bar
Max. pracovní teplota kapaliny	110 °C
Doba otevření / zavření ventilu	60 s
Úhel přestavení ventilu	90°
Pracovní teplota okolí	5 °C až 40 °C
Max. relativní vlhkost	80% bez kondenzace
Max. rozdíl tlaků	10 bar

Elektrické parametry	
Napájení	230 V 50 Hz
Max. spotřeba	4 VA
Max. proud	17 mA
Točivý moment	5 Nm
Třída krytí	IP42
Ochranná třída	II
Průřez napájecího kabelu	3 x 0,5 mm^2
Délka napájecího kabelu	2 m

Materiály	
Tělo ventilu	Mosaz CW617N
Vřeteno ventilu	Mosaz CW617N
Koule ventilu	Chromovaná mosaz
O-kroužky	EPDM, FPM
Těsnění	PTFE
Přívodní kabel	PVC

Směr proudění ventilem

Ventil lze provozovat obousměrně.

3. Pohon

3.1. Elektrické zapojení pohonu

Pohon je ovládán spínacím kontaktem regulátoru nebo termostatu 230 V, 50 Hz. Na svorky 1 a 2 je přivedeno trvalé napájení. Na svorku 3 je připojena ovládací fáze.

Schéma el. zapojení

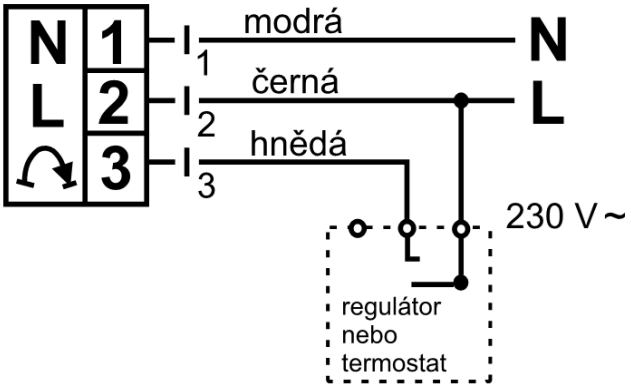

3.2. Ovládání pohonu

Pohon je možné přepínat mezi automatickým a ručním režimem. V automatickém režimu je směr otáčení pohonu indikován signalizačními kontrolkami. V ručním režimu je možné otočit ventilem pomocí ovládací páky.
Ovládací páka zobrazuje polohu ventilu pomocí barevného pole. Z výroby je ventil nastaven tak, že bez přivedení ovládací fáze je ventil uzavřen (N.C.) Ventil je v modrém poli.
Při přivedení ovládací fáze ventil začne otevírat otáčením doprava (ve směru hodinových ručiček) do červeného pole. Ventil lze přenastavit i tak, že bez přivedení ovládací fáze je ventil otevřen (N.O.).

Přenastavení lze provést těmito způsoby:

- přestavení změny směru otáčení pohonu, viz kapitola 4,
- sejmutím pohonu, otočením vřetene ventilu o 90°, nasazením pohonu a nastavením barevného štítku tak, aby v poloze ventilu zavřeno, byla páka pohonu v modrém poli.

3.3. Stavy ventilu

Otevřený ventil - drážka ve směru proudění

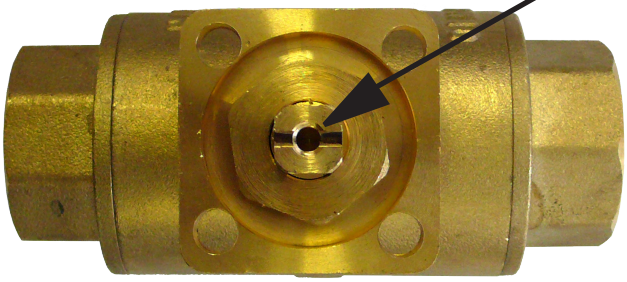

Pohled shora

Pohled z boku

Zavřený ventil - drážka kolmo na směr proudění

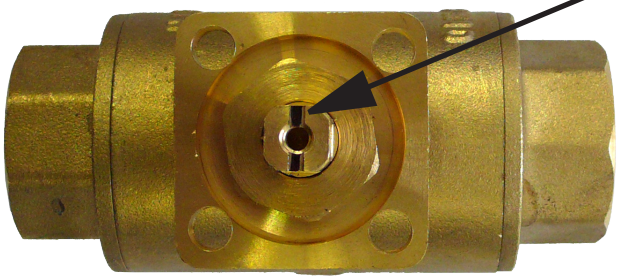

Pohled shora

Pohled z boku

3.4. Umístění pohonu

Pohon je továrně umístěn tak, aby bylo možné ventil zamontovat do potrubí bez nutnosti demontáže. V případě potřeby je možné pohon sejmout a nasadit ho v jiné poloze (po 90°) – viz obrázek.

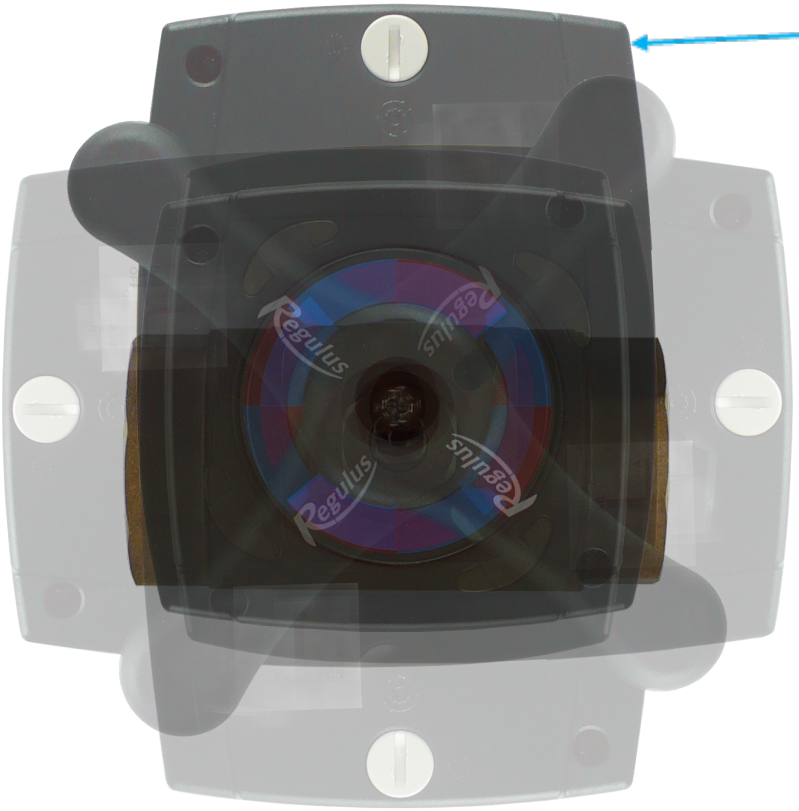

Pozice pohonu ventilu z výroby

4. Změna směru otáčení pohonu

V továrním nastavení je pohon bez ovládacího napětí v modrém poli. Po přivedení ovládacího napětí se pohon začne otáčet doprava (ve směru hodinových ručiček) do červeného pole. Propojka je umístěna svisle.
Při otočení propojky do vodorovné polohy bude pohon bez ovládacího napětí v červeném poli. Po přivedení ovládacího napětí se pohon začne otáčet doleva (proti směru hodinových ručiček) do modrého pole.

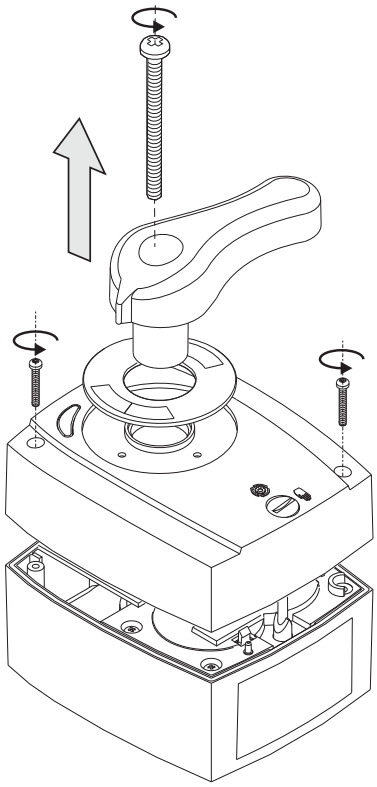

1. Vypněte přívodní napětí, nastavte ruční ovládání, odšroubujte a sejměte kryt pohonu.

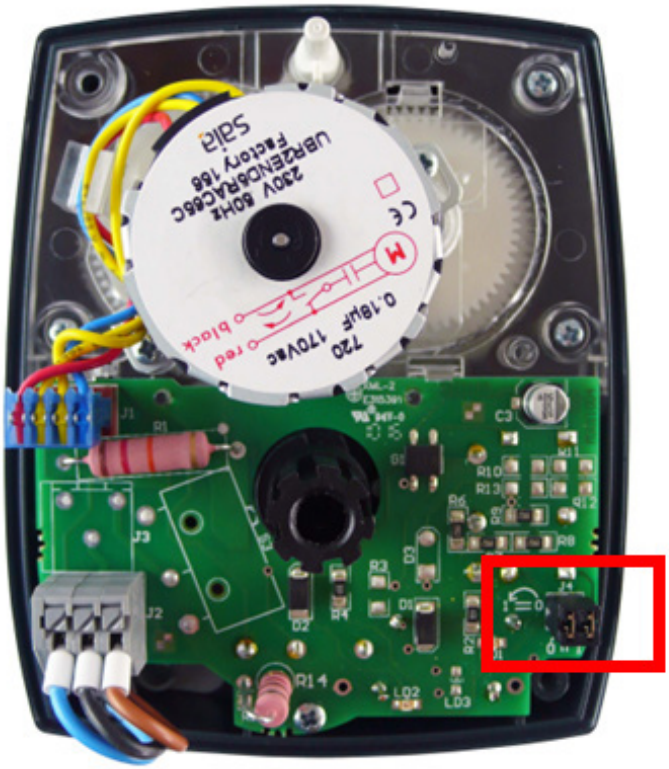

2. Vyhledejte propojku – viz červeně vyznačená oblast na obrázku.

3. V továrním nastavení je propojka umístěna svisle. Pohon se otáčí po směru hodinových ručiček.

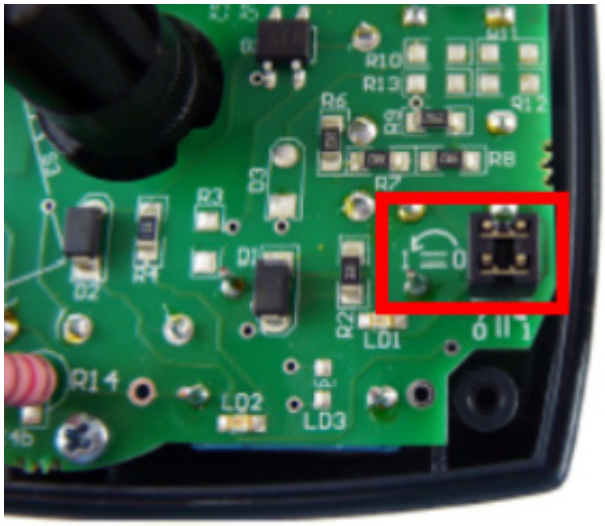

4. Otočením propojky o 90° do vodorovného směru změníte směr otáčení pohonu. Pohon se otáčí proti směru hodinových ručiček.

Po umístění propojky do požadované polohy namontujte zpátky kryt pohonu a přepněte jej do automatického režimu.

5. Povolené a zakázané polohy

POZOR – Důležité

Instalace ventilu v poloze, při které je pohon umístěn pod ventilem, je zakázána.

©2025 Vyhrazujeme si právo na chyby, změny a zlepšení bez předchozího oznámení.

REGULUS spol. s r.o.
E-mail: obchod@regulus.cz
Web: www.regulus.cz