Akumulační nádrž
Regulus PS2F4000

kód: 6275 izolace - kód: 6195

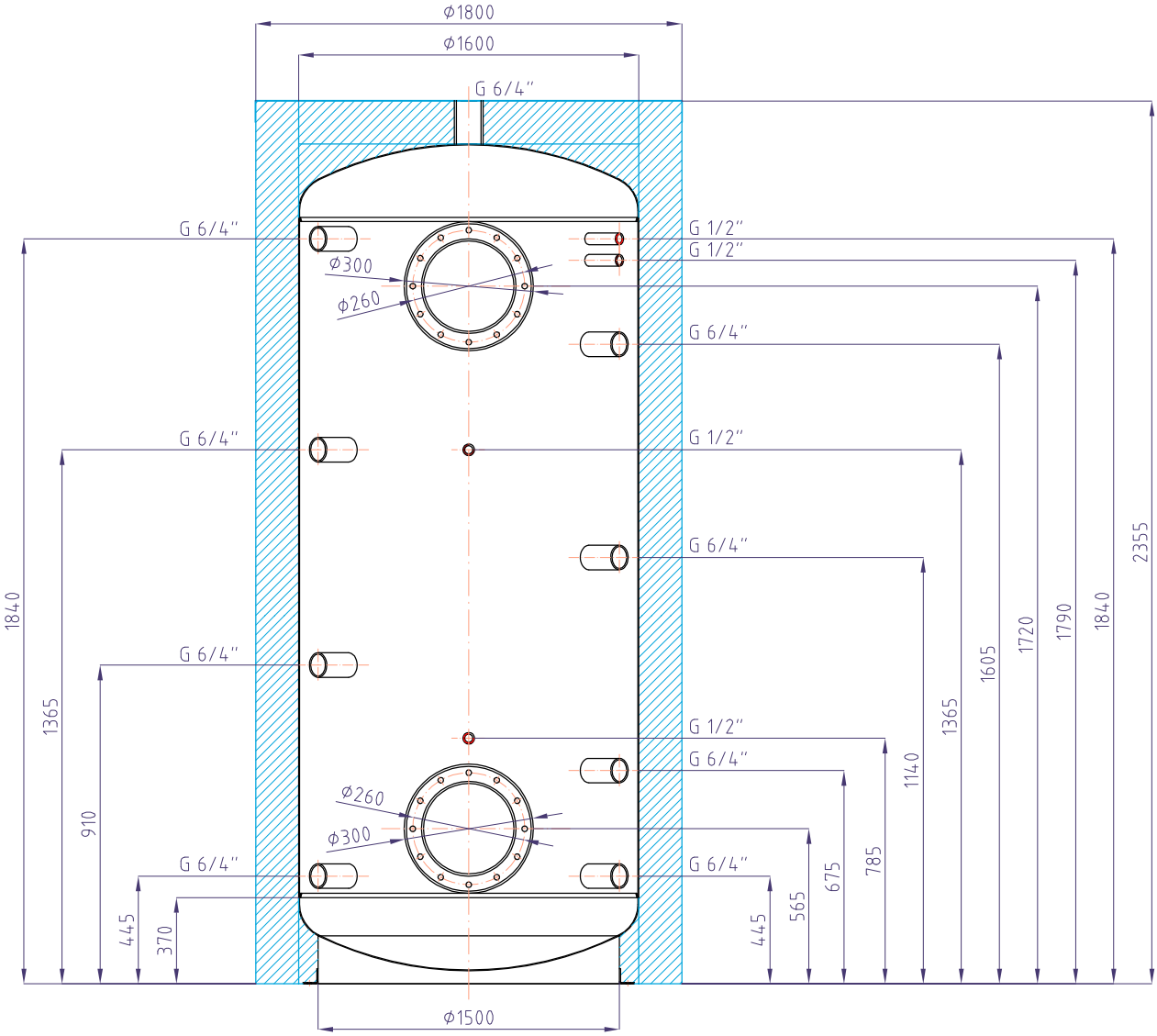

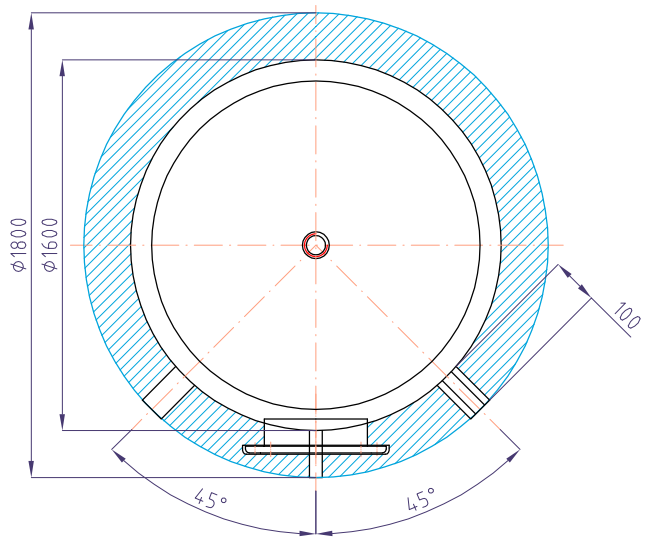

Celkový objem nádrže:.....	4000 l
Maximální provozní teplota zásobníku:.....	95 °C
Maximální provozní tlak zásobníku:.....	6 bar
Hmotnost prázdné nádrže:.....	394 kg