Akumulační nádrž
Regulus DUOE 390/130 P0

kód: 13629 izolace - kód: 13630

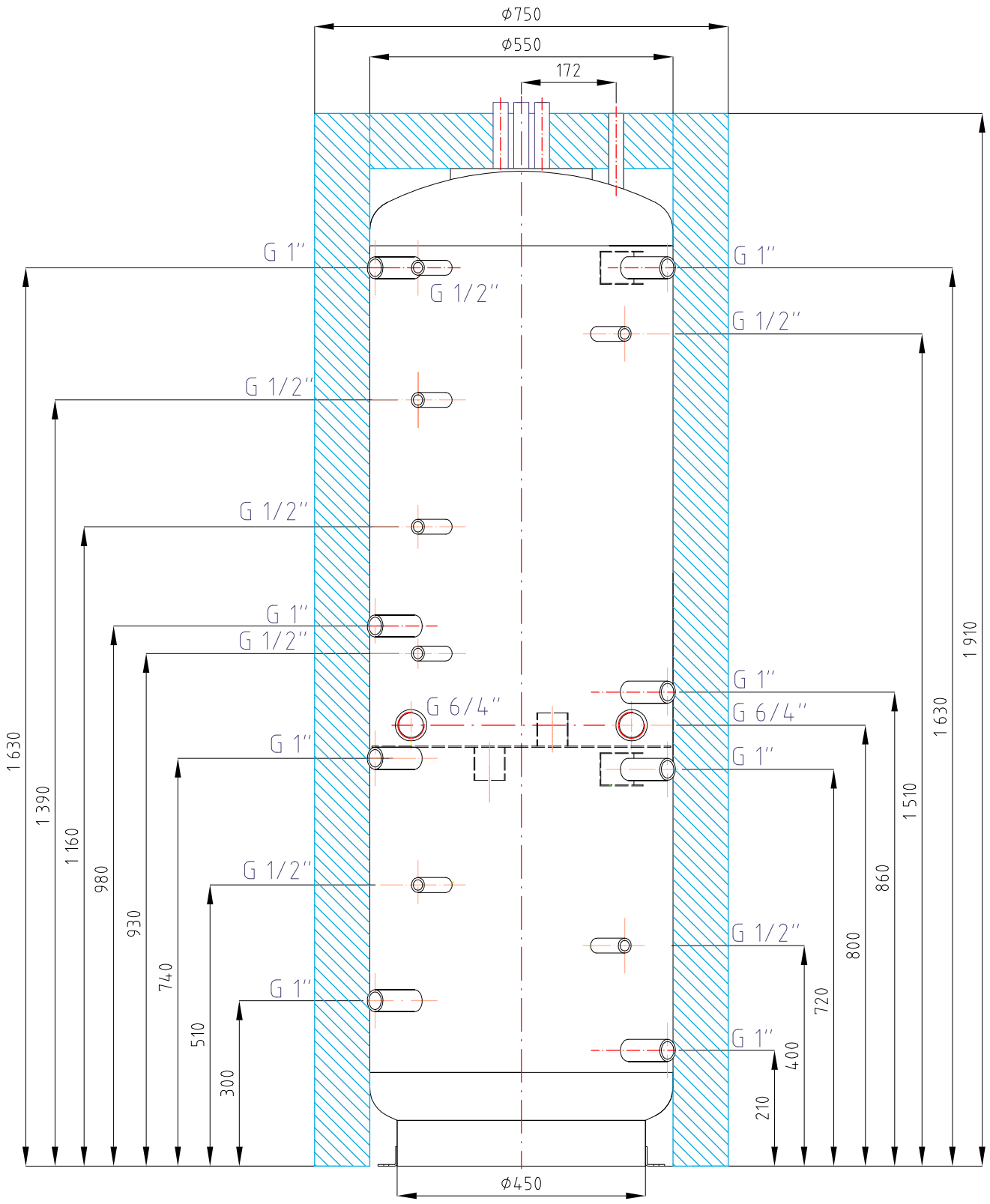

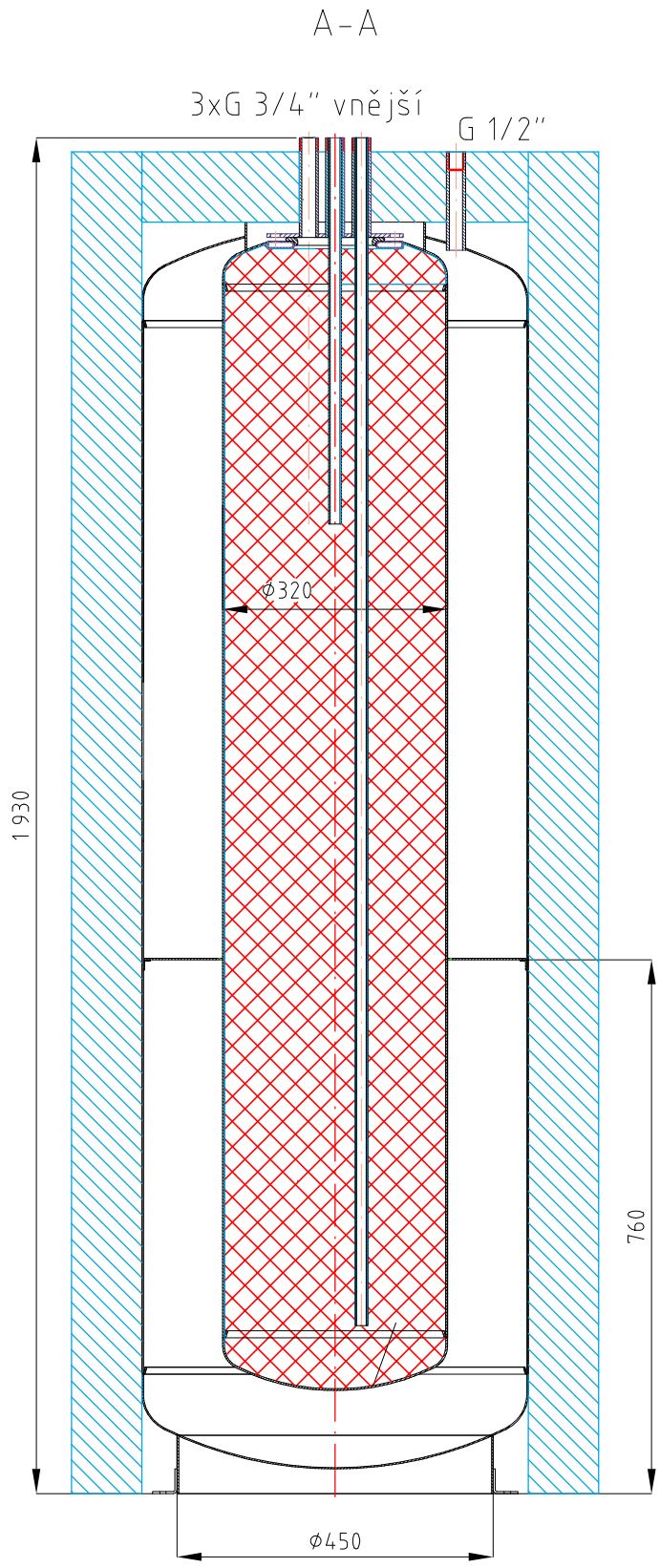

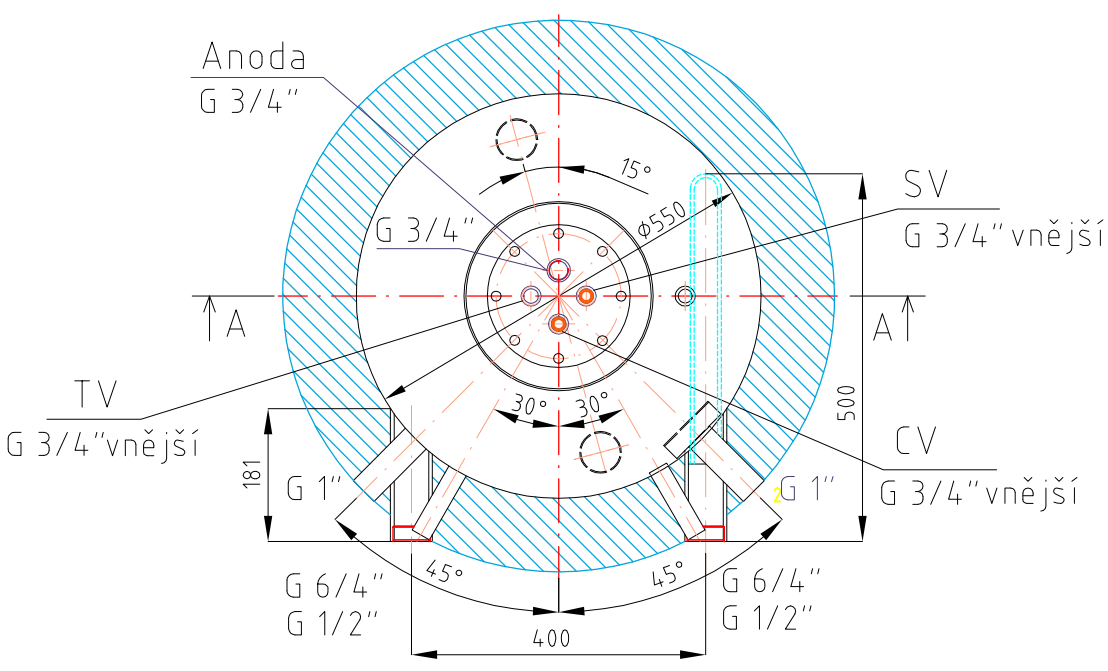

Celkový objem kapalin v akumulační nádrži:	393 l
Objem kapaliny ve vnitřním zásobníku TV:	125 l
Objem kapaliny v akumulační nádrži:	268 l
Maximální provozní teplota v nádrži:	95 °C
Maximální provozní tlak v nádrži:	4bar
Maximální provozní tlak v zásobníku TV:	6 bar
Hmotnost prázdné nádrže:	103 kg
Klopná výška při sundané izolaci:	1950 mm