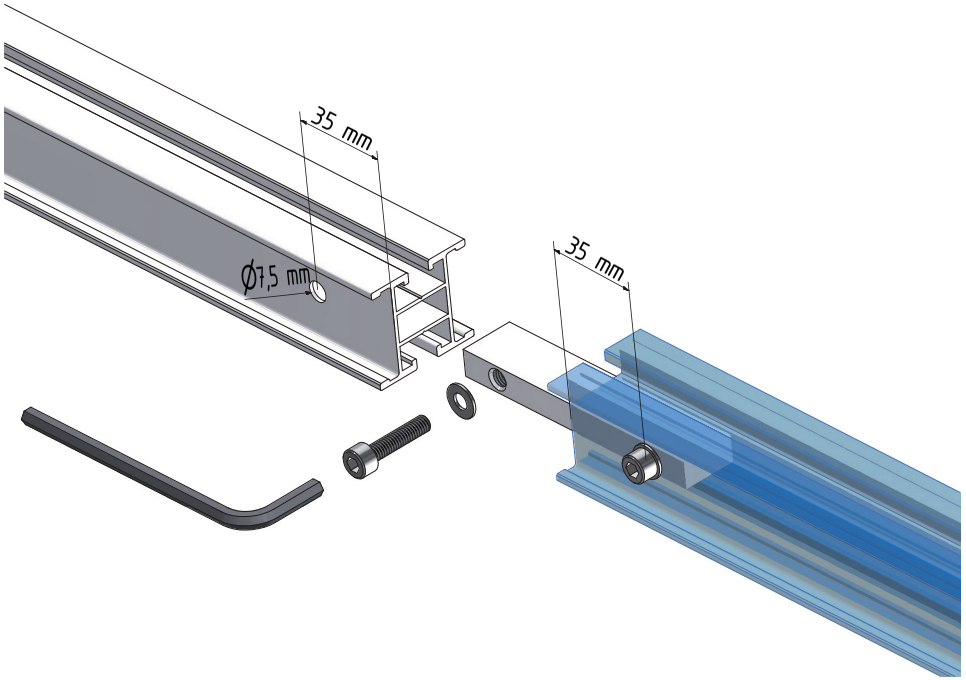
35 mm
Ø7,5 mm
35 mm

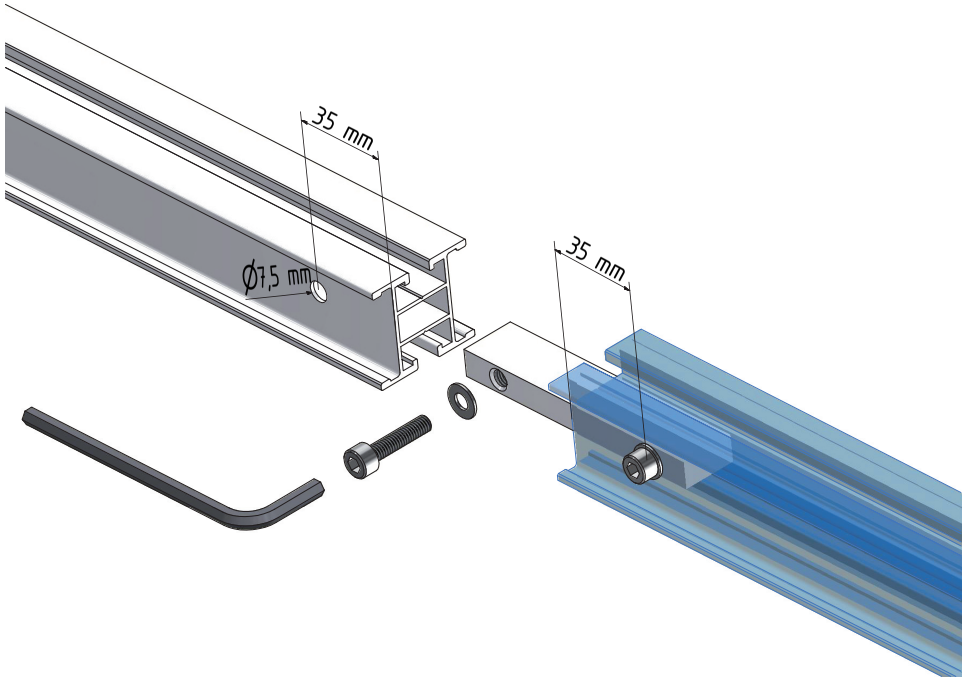
35 mm
Ø7,5 mm
35 mm

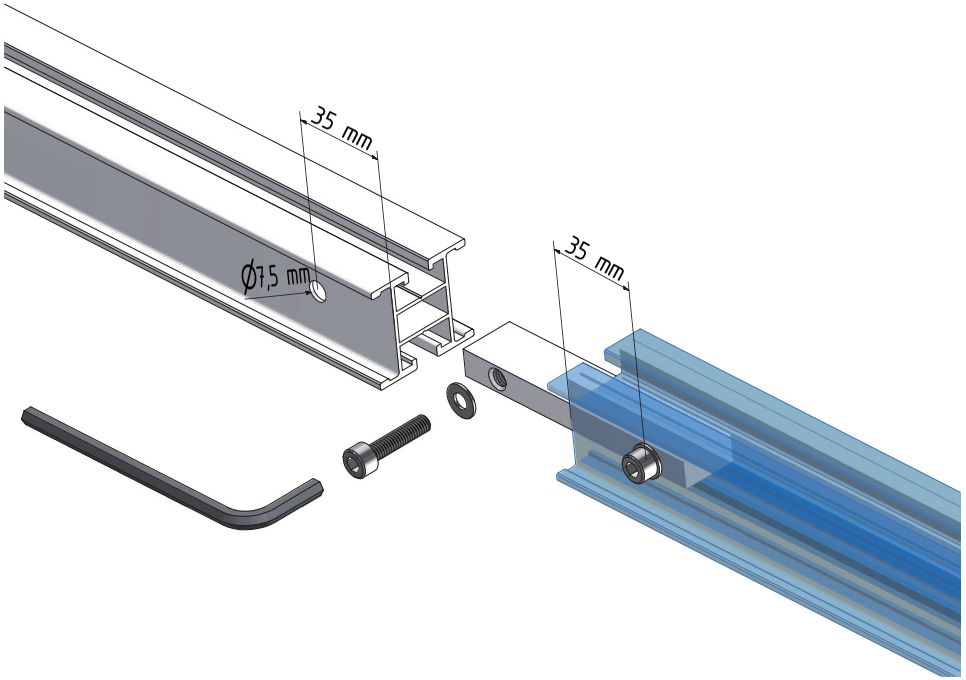
35 mm
Ø7,5 mm
35 mm

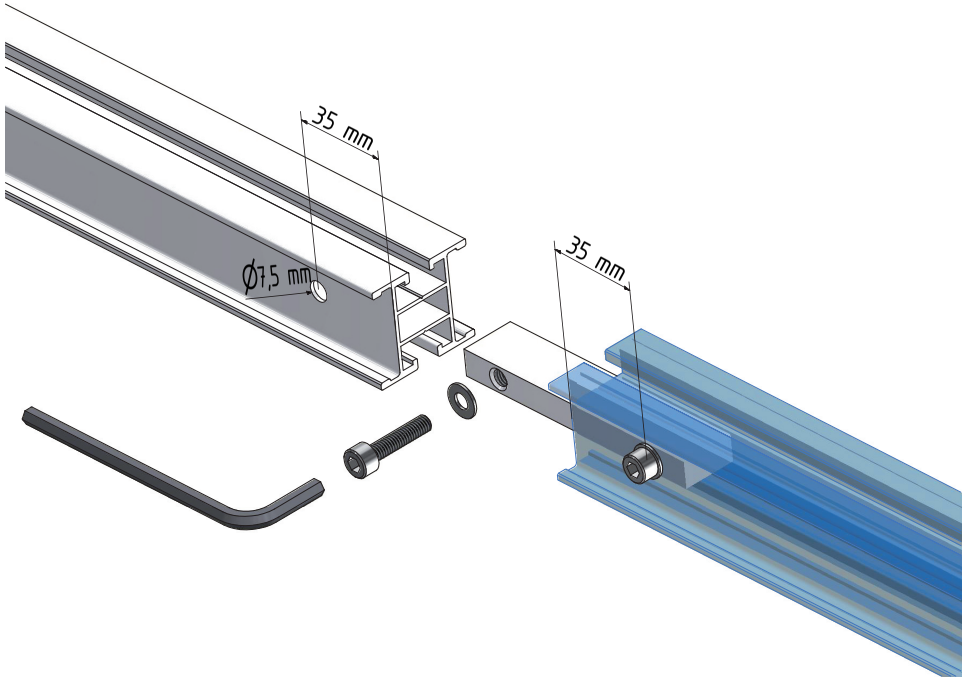
35 mm
Ø7,5 mm
35 mm