Akumulační nádrž
Regulus PS 500 E

kód: 12118 izolace-kód: 12119

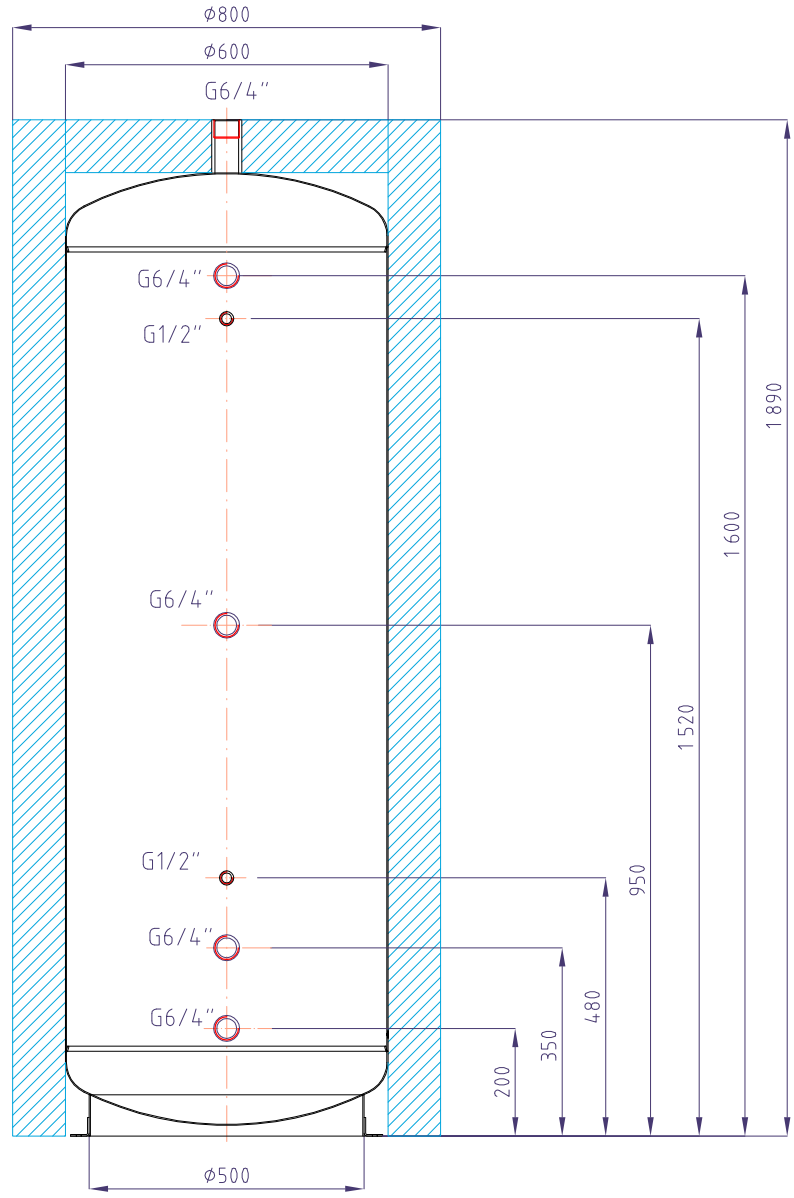

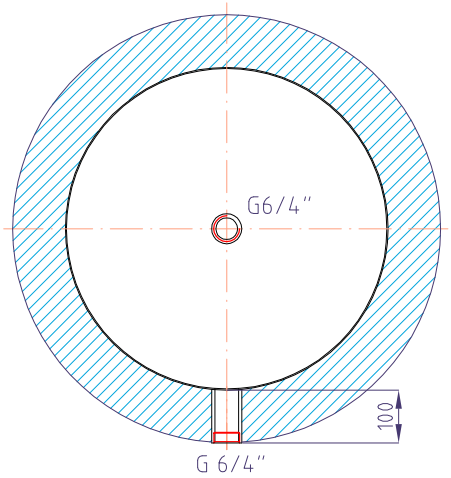

Celkový objem kapaliny v nádrži:.....	473 l
Maximální provozní teplota v nádrži:.....	95 °C
Maximální provozní tlak v nádrži:.....	4 bar
Hmotnost prázdné nádrže:.....	67 kg
Klopná výška při sundané izolaci:.....	1920 mm